PRODUKTKATALOG

Außenjalousien

Katalog 2023 (Ausgabe I)

mirola

die Balans von Licht und Schatten

Inhaltsverzeichnis

Außenjalousien 4
- Fassadenjalousie C80 6
- Fassadenjalousie C80 Flexi 7
- Fassadenjalousie Z90 8
- Fassadenjalousie S90 9
- Freitragende Außenjalousie 12
- Aufsatz-Außenjalousie SKB/F 20
- Ausführungen der Außenjalousien 24
- Außenjalousie im System der Seilführungen 26
- System der Schräg-Außenjalousien 28
- Leittechnik der Außenjalousien 30
- Aufbau der Außenjalousien 48
- Dimensionierung der Außenjalousien und Höhe der Paketen 54
- Windklassen 63
- Farbgebung der Komponenten und Abdeckbleche 65

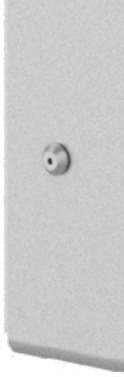

FASSADENJALOUSIEN

C80
Fassadenjalousie

Die Außenjalousien C80 sind das populärste System für Verdunkelung der Einfamilienhäuser, Verwaltungsgebäude, Carporte und Pergolen. Sie sind in Ausführungen Slim und DUO erhältlich.

Im Rahmen der Slim-Ausführung können kleinere Pakete hergestellt werden, wodurch die Höhe der Kassette kleiner ist..

Die Variante Duo zeichnet sich durch unterschiedliche Neigung des oberen und des unteren Teil der Jalousie, wodurch sie in Verwaltungsgebäuden und Schulung- oder Konferenzräumen eingesetzt werden kann.

Die Führungen aus Aluminium tragen zur Erhöhung der Stabilität der Jalousien im Kampf gegen Windböen und die Blenden aus hochqualitativem Aluminium betonen die höchste Qualität und die Ästhetik des Produktes.

STANDARDFARBENDER LAMELLEN C80

- RAL 9016
- RAL 9010
- RAL 1015
- RAL 3000S
- RAL 8014
- RAL 5014
- RAL 7035
- RAL 7038
- RAL 9006
- RAL 9007
- RAL 7048
- RAL 7012
- RAL 7022
- RAL 7016
- RAL 7021
- RAL 9005
- VSR 780
- DB 703

FARBEN GEGEN AUFPREIS

- RAL 5002
- RAL 6005
- RAL 9002
- RAL 3004
- DB 702
- Golden Eiche
- RAL 7016 ST

FORMLAMELLE C80

Zulässige Breite, Höhe und Fläche	
Minimale Breite der Jalousie	**600 mm**
Maximale Breite des Rollladens	**6.000 mm**
Minimale Höhe der Jalousie	**500 mm**
Maximale Höhe der Jalousie	**6.000 mm***
Maximale Fläche der Jalousie	**24 m²**

Grundlegende technische Angaben		
	Breite	Höhe
Lamelle C80	80 mm	○
Obere Stahlschiene (Fe)	58 mm	56 mm
Obere Aluschiene (Al)	58 mm	60 mm
Abschlussleiste	80 mm	13 mm

* Maximale Höhe der Jalousie 6.000 mm mit Beschränkung der Fläche auf 24 m².

1. Standardfarbe der Führungen, des Abstandhalters, der Abschlussleiste - RAL 7016 / RAL 9006 / RAL 9005 / DB 703, obere Schiene verzinkt.
2. Alle Farben der Führungen, des Abstandhalters, Abschlussleisten, der oberen Schienen und Blenden - Seite 65.
3. Standardfarbe des Insektenschutznetzes - grau / schwarz.
4. Möglichkeit der Fertigung mit elektrischem Antrieb.

C80 FLEXI
Fassadenjalousie

Die Außenjalousien C80 Flexi sind ein Verdunkelungssystem für Einfamilienhäuser und Verwaltungsgebäude.
Sie sind in Varianten Standard und DUO erhältlich.

Dank der Lamellenform C80 Flexi ist das Paket noch kleiner im Vergleich zum System C80 in der Slim-Ausführung. Die Konstruktion ist aus leichtem witterungsbeständigem Aluminium hergestellt.

Die Führungen aus Aluminium tragen zur Erhöhung der Stabilität der Jalousien im Kampf gegen Windböen und die Blenden aus hochqualitativem Aluminium betonen die höchste Qualität und Ästhetik des Produktes.

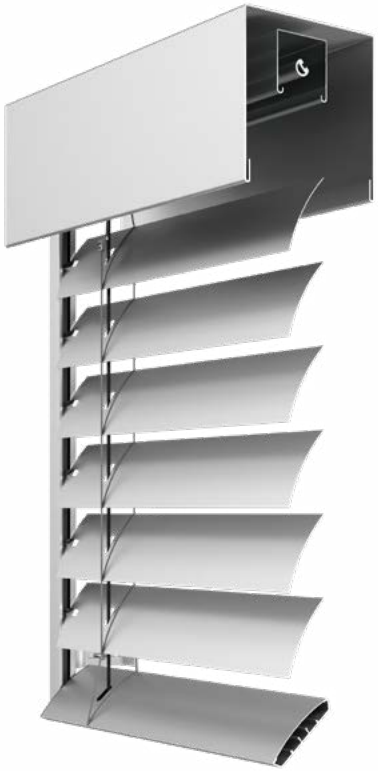

STANDARDFARBENDER LAMELLEN C80

- RAL 9016
- RAL 7022
- RAL 9005
- RAL 9006
- RAL 7035
- DB 703
- RAL 9007

FARBEN GEGEN AUFPREIS

- RAL 7016
- VSR 780
- RAL 7012

Zulässige Breite, Höhe und Fläche	
Minimale Breite der Jalousie	**600 mm**
Maximale Breite des Rollladens	**4.000 mm**
Minimale Höhe der Jalousie	**500 mm**
Maximale Höhe der Jalousie	**4.000 mm**
Maximale Fläche der Jalousie	**16 m²**

Grundlegende technische Angaben		
	Breite	Höhe
Lamelle C80 Flexi	80 mm	○
Obere Stahlschiene (Fe)	58 mm	56 mm
Obere Aluschiene (Al)	58 mm	60 mm
Abschlussleiste	80 mm	13 mm

FORM LAMELLEN C80 FLEXI

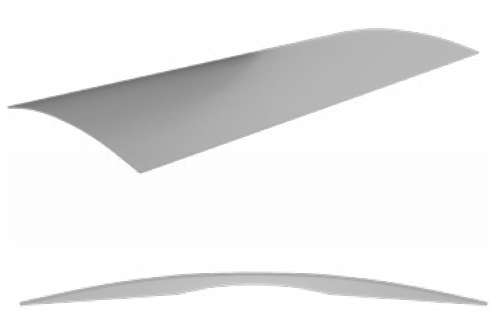

1. Standardfarbe der Führungen, des Abstandhalters, der Abschlussleiste - RAL 7016 / RAL 9006 / RAL 9005 / DB 703, obere Schiene verzinkt.
2. Alle Farben der Führungen, des Abstandhalters, Abschlussleisten, der oberen Schienen und Blenden - Seite 65.
3. Standardfarbe des Insektenschutznetzes - grau / schwarz.
4. Möglichkeit der Fertigung mit elektrischem Antrieb.

Z90
Fassadenjalousie

Die Außenjalousien Z90 stellen eine Mischung aus dem modernen Design, der Funktionalität und der Eleganz dar. Das System übernimmt alle Merkmale der Jalousien C80. Ideal geeignet für die Verdunkelung der Räume von den Einfamilienhäusern und Verwaltungsgebäuden und für ihren Schutz gegen die Überhitzung. Die Lamelle Z90 wird dank ihrem modernen Look immer populärer bei der modernen Architektur.

Der auf der ganzen Länge der Alu-Lamelle Z90 befestigte Gummi reduziert den Lärm aus dem Inneren und verdeutlicht außerdem die thermoregulierende vorteilhafte Eigenschaft der Jalousie.

Die Führungen aus Aluminium tragen zur Erhöhung der Stabilität der Jalousien im Kampf gegen Windböen und die Blenden aus hochqualitativem Aluminium betonen die höchste Qualität und die Ästhetik des Produktes.

In diesem System können die Varianten Slim und DUO nicht eingesetzt werden.

STANDARDFARBENDER LAMELLEN Z90

- RAL 9016
- RAL 9010
- RAL 1015
- RAL 3000S
- RAL 8014
- RAL 5014
- RAL 7035
- RAL 7038
- RAL 9006
- RAL 9007
- RAL 7048
- RAL 7012
- RAL 7022
- RAL 7016
- RAL 7021
- RAL 9005
- VSR 780
- DB 703

FARBEN GEGEN AUFPREIS

- RAL 5002
- RAL 6005
- RAL 9002
- RAL 3004
- DB 702
- Golden Eiche
- RAL 7016 ST

FORM DER LAMELLEN Z90

Zulässige Breite, Höhe und Fläche	
Minimale Breite der Jalousie	**600 mm**
Maximale Breite des Rollladens	**6.000 mm**
Minimale Höhe der Jalousie	**500 mm**
Maximale Höhe der Jalousie	**6.000 mm***
Maximale Fläche der Jalousie	**24 m²**

Grundlegende technische Angaben		
	Breite	Höhe
Lamelle Z90	90 mm	○
Obere Stahlschiene (Fe)	58 mm	56 mm
Obere Aluschiene (Al)	58 mm	60 mm
Abschlussleiste	93 mm	14 mm

* Maximale Höhe der Jalousie 6.000 mm mit Beschränkung der Fläche auf 24 m².

1. Standardfarbe der Führungen, des Abstandhalters, der Abschlussleiste - RAL 7016 / RAL 9006 / RAL 9005 / DB 703, obere Schiene verzinkt.
2. Alle Farben der Führungen, des Abstandhalters, Abschlussleisten, der oberen Schienen und Blenden - Seite 65.
3. Standardfarbe des Insektenschutznetzes - grau / schwarz.
4. Möglichkeit der Fertigung mit elektrischem Antrieb.

S90
Fassadenjalousie

Die Außenjalousien S90 sind eine Kombination der Eleganz und der Funktionalität. Das System übernimmt alle Merkmale der Jalousien C80 und weist ein außergewöhnliches Design auf. Ideal geeignet für die Verdunkelung der Räume der Einfamilienhäuser und Verwaltungsgebäude und für ihren Schutz gegen externe Einflüsse.

Der auf der ganzen Länge der Alu-Lamelle S90 Gummi reduziert den Lärm aus dem Inneren und verdeutlicht außerdem die thermoregulierende vorteilhafte Eigenschaft der Jalousie.

Die Führungen aus Aluminium tragen zur Erhöhung der Stabilität der Jalousien im Kampf gegen Windböen und die Blenden aus hochqualitativem Aluminium betonen die höchste Qualität und die Ästhetik des Produktes.

In diesem System können die Varianten Slim und DUO nicht eingesetzt werden.

STANDARDFARBENDER LAMELLEN S90

- RAL 9016
- RAL 9010
- RAL 1015
- RAL 3000S
- RAL 8014
- RAL 5014
- RAL 7035
- RAL 7038
- RAL 9006
- RAL 9007
- RAL 7048
- RAL 7012
- RAL 7022
- RAL 7016
- RAL 7021
- RAL 9005
- VSR 780
- DB 703

FARBEN GEGEN AUFPREIS

- RAL 5002
- RAL 6005
- RAL 9002
- RAL 3004
- DB 702
- Golden Eiche
- RAL 7016 ST

FORM DER LAMELLE S90

Zulässige Breite, Höhe und Fläche	
Minimale Breite der Jalousie	**600 mm**
Maximale Breite des Rollladens	**6.000 mm**
Minimale Höhe der Jalousie	**500 mm**
Maximale Höhe der Jalousie	**6.000 mm***
Maximale Fläche der Jalousie	**24 m²**

Grundlegende technische Angaben		
	Breite	Höhe
Lamelle S90	95 mm	○
Obere Stahlschiene (Fe)	58 mm	56 mm
Obere Aluschiene (Al)	58 mm	60 mm
Abschlussleiste	93 mm	14 mm

* Maximale Höhe der Jalousie 6.000 mm mit Beschränkung der Fläche auf 24 m².

1. Standardfarbe der Führungen, des Abstandhalters, der Abschlussleiste - RAL 7016 / RAL 9006 / RAL 9005 / DB 703, obere Schiene verzinkt.
2. Alle Farben der Führungen, des Abstandhalters, Abschlussleisten, der oberen Schienen und Blenden - Seite 65.
3. Standardfarbe des Insektenschutznetzes - grau / schwarz.
4. Möglichkeit der Fertigung mit elektrischem Antrieb.

TYPEN DER FÜHRUNGEN UND ABSTANDHALTER

P 018/2

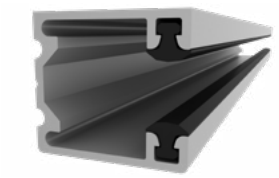

Breite: 20 mm
Tiefe: 18 mm
Schacht der Lamellen: 9,4 mm

P 018/10

Breite: 20 mm
Tiefe: 22 mm
Schacht der Lamellen: 9,4 mm

P 018/31 + P 018/3

Breite: 35 mm
Tiefe: 27,6 mm
Schacht der Lamellen: 9,4 mm

P 018/3

Breite: 35 mm
Tiefe: 20,0 mm
Schacht der Lamellen: 9,4 mm

P 017/1

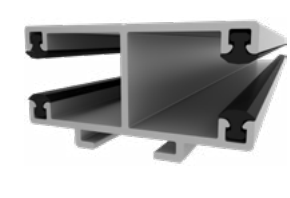

Breite: 40 mm
Tiefe: 22 mm
Schacht der Lamellen: 9,4 mm

P 080/XX

Breite: 27 mm
Tiefe: 84 mm
Schacht der Lamellen: 9,4 mm

HALTER DER FÜHRUNGEN

Einstellbarer Halter
P 021 (1/2/11)

Verfügbar für Führungen:
P 018/10
P 017/1

Teleskophalter
P 021 (3/4)

Verfügbar für Führungen:
P 018/10
P 017/1

Teleskophalter
P 050 (1/../10)

Verfügbar für Führungen:
P 018/10
P 017/1

Teleskophalter STS
P 021 (5/6)

Verfügbar für Führungen:
P 018/10
P 017/1

TYPEN DER BLENDEN

T1

T1u

T2

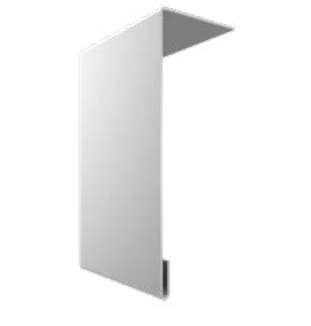

T2u

T4

T4u

T4u/1

T4u/2

T4u/3

T4d

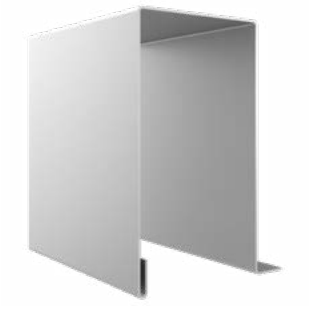

T4d/1

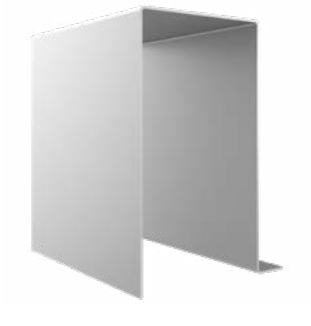

T4d/2

T4c

FREITRAGENDE AUSSENJALOUSIEN

SMARTBOX
Freitragende Außenjalousie

Die freitragenden Außenjalousien sind das innovative System der Jalousien für Einfamilienhäuser, Verwaltungsgebäude, Carporte und Pergolen. Das System ist einfach zu montieren. Die komplette Kassette mit dem Jalousienpaket muss an den Führungen gesetzt werden und an der Fassade oder am Fenstersystem des Gebäudes angeschraubt werden. Außerdem ist sie für die Unterputz-Montage in neuen Gebäuden geeignet.

Dieser Typ der Jalousien eignet sich ideal für bestehende Gebäude, so wie es der Fall bei Außenrollläden ist.

Beim System der freitragenden Außenjalousien können integrierter Insektenschutz und alle Lamellenarten eingesetzt werden.

Das System ist in Varianten Slim und DUO erhältlich.

Zur Wahl stehen die Kassetten aus Alublech mit einer Stärke von 2 mm mit vier Abmessungen: 190 / 220 / 260 / 300 mm.

STANDARDFARBEN DER LAMELLEN C80, S90, Z90

- RAL 9016
- RAL 9010
- RAL 1015
- RAL 3000S
- RAL 8014
- RAL 5014
- RAL 7035
- RAL 7038
- RAL 9006
- RAL 9007
- RAL 7048
- RAL 7012
- RAL 7022
- RAL 7016
- RAL 7021
- RAL 9005
- VSR 780
- DB 703

FARBEN DER LAMELLEN GEGEN AUFPREIS C80, S90, Z90

- RAL 5002
- RAL 6005
- RAL 9002
- RAL 3004
- DB 702
- Golden Eiche
- RAL 7016 ST

VERFÜGBARE FARBEN LAMELLE C80 FLEXI

- RAL 9016
- RAL 9006
- RAL 9007
- RAL 7022
- RAL 7035
- RAL 9005
- DB 703

FARBEN GEGEN AUFPREIS LAMELLE C80 FLEXI

- RAL 7016
- RAL 7012
- VSR 780

Zulässige Breite, Höhe und Fläche	
Minimale Breite der Jalousie	**600 mm**
Maximale Breite des Rollladens	**4.000 mm**
Minimale Höhe der Jalousie	**500 mm**
Maximale Höhe der Jalousie	**4.500 mm**
Maximale Fläche der Jalousie	**14 m²**
Maximale Fläche der Jalousie mit Insektenschutz	**3 m²**

Grundlegende technische Angaben		
	Breite	Höhe
Obere Stahlschiene (Fe)	58 mm	56 mm
Alukassette 190	144 mm	190 mm
Alukassette 220	144 mm	220 mm
Alukassette 260	144 mm	260 mm
Alukassette 300	144 mm	300 mm

1. Standardfarbe der Führungen und der Abschlussleiste - RAL 7016 / RAL 9006 / RAL 9005 / DB 703,
2. Alle Farben der Führungen, der Abschlussleisten und der Kassetten - Seite 65.
3. Standardfarbe des Insektenschutznetzes - grau / schwarz.
4. Möglichkeit der Fertigung mit elektrischem Antrieb.

THERMOBOX

Freitragende Außenjalousie

STYRODUR
30 mm

STYRODUR
20 mm

ALUTHERMO QUATTRO®
10 mm

Bei ThermoBOX handelt es sich um die speziell für die Unterputz-Montage vorbereiteten Konfigurationen des Systems SmartBOX mit einer zusätzlichen Wärmedämmung der Kassette von der Innenseite - von der Wandseite des Objektes.

Zur Wahl stehen drei Konfigurationen mit Styrodurdämmung mit einer Stärke von 20 mm und 30 mm und Aluthermo Quattro® mit einer Stärke von 10 mm. Je nach der ausgewählten Konfiguration erhält man automatisch die Putzträger, die dem U-Wert der Wärmedämmung angepasst sind und den ausgewählten Verbreiterungsprofilen der Führungen entsprechen.

SATZ DER FREITRAGENDEN AUSSENJALOUSIEN

Maximale Breite eines Satzes der freitragenden Außenjalousien in einer Kassette beträgt 4.000 mm. Die Jalousien müssen eine identische Höhe haben. Maximale Anzahl der Jalousien im Satz sind 2 Stück. Sie sind nur mit autonomen Antrieben erhältlich. Der Satz kann sowohl in der Variante Smartbox als auch Thermobox hergestellt werden.

VARIANTE 1

Fertigung der Jalousien im Satz mit einer gemeinsamen Führung P 017/1. Die Führung wird an den Abstandhaltern montiert.

SATZ DER FREITRAGENDEN AUSSENJALOUSIEN

VARIANTE 2

Fertigung der Jalousien im Satz mit Seilführungen an autonomen Abstandhaltern P 032/1-5 oder an einem gemeinsamen Abstandhalter P 032/6-10. Die Seilführungen werden ausschließlich in der Mitte des Satzes montiert.

TYPEN DER FÜHRUNGEN

PVC-Einlage

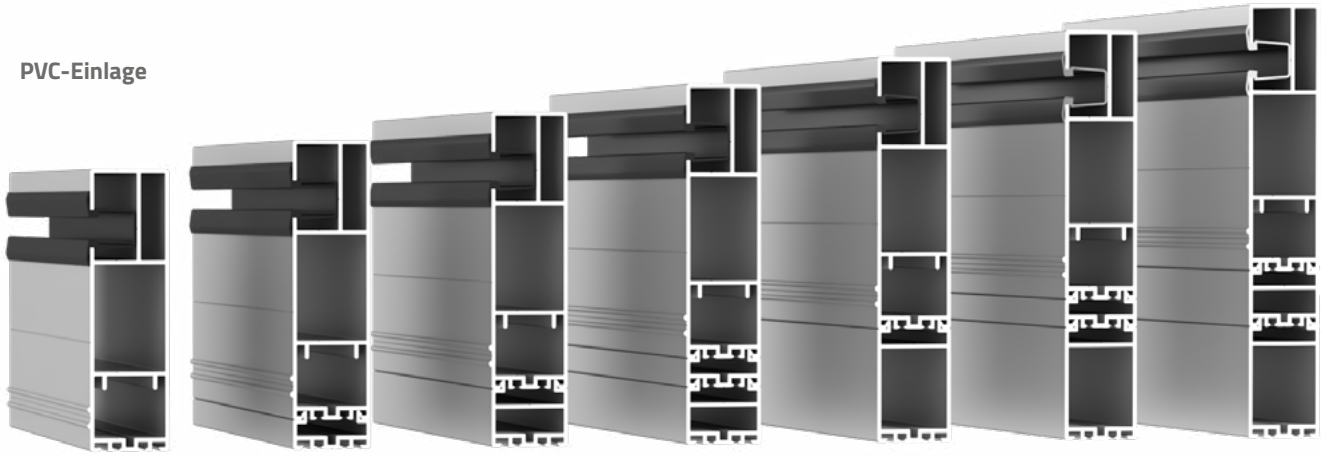

P 020/00 **P 020/01** **P 020/02** **P 020/03** **P 020/04** **P 020/05** **P 020/06**

Abmessung der Führung mit Verbreiterungsprofilen				
	Breite	Höhe	Achse der Lamelle	Verbreiterungsprofil
Führung P 020/00 und P 081/00	27 mm	96 mm	76 mm	○
Führung P 020/01 und P 081/01	27 mm	106 mm	86 mm	10 mm
Führung P 020/02 und P 081/02	27 mm	116 mm	96 mm	20 mm
Führung P 020/03 und P 081/03	27 mm	126 mm	106 mm	20 mm + 10 mm
Führung P 020/04 und P 081/04	27 mm	136 mm	116 mm	40 mm
Führung P 020/05 und P 081/05	27 mm	146 mm	126 mm	40 mm + 10 mm
Führung P 020/06 und P 081/06	27 mm	156 mm	136 mm	40 mm + 20 mm

ALU-Einlage

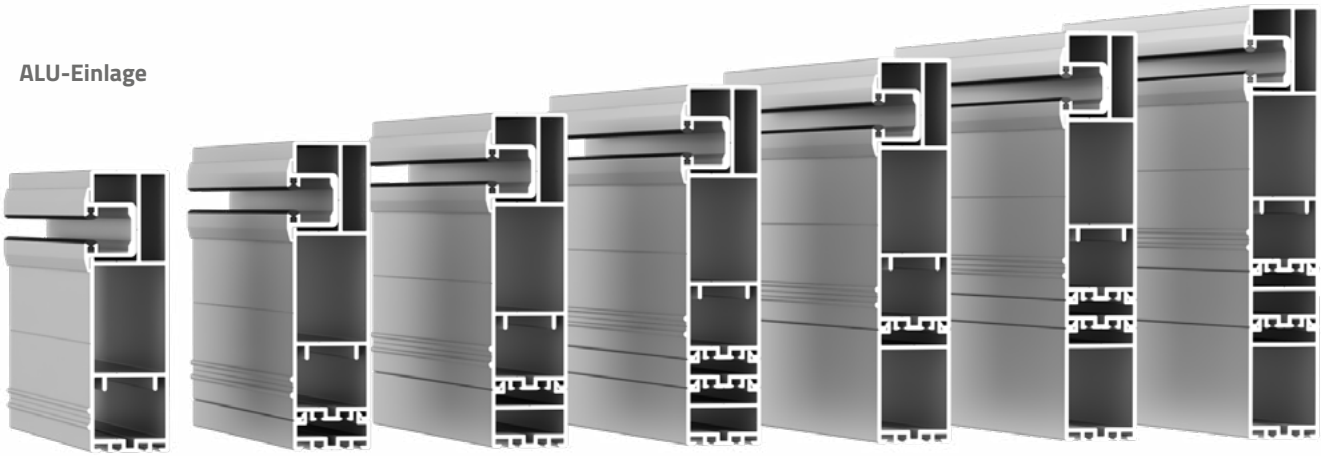

P 081/00 **P 081/01** **P 081/02** **P 081/03** **P 081/04** **P 081/05** **P 081/06**

BEISPIEL FÜR DIE MONTAGE EINER FREITRAGENDEN AUSSENJALOUSIE

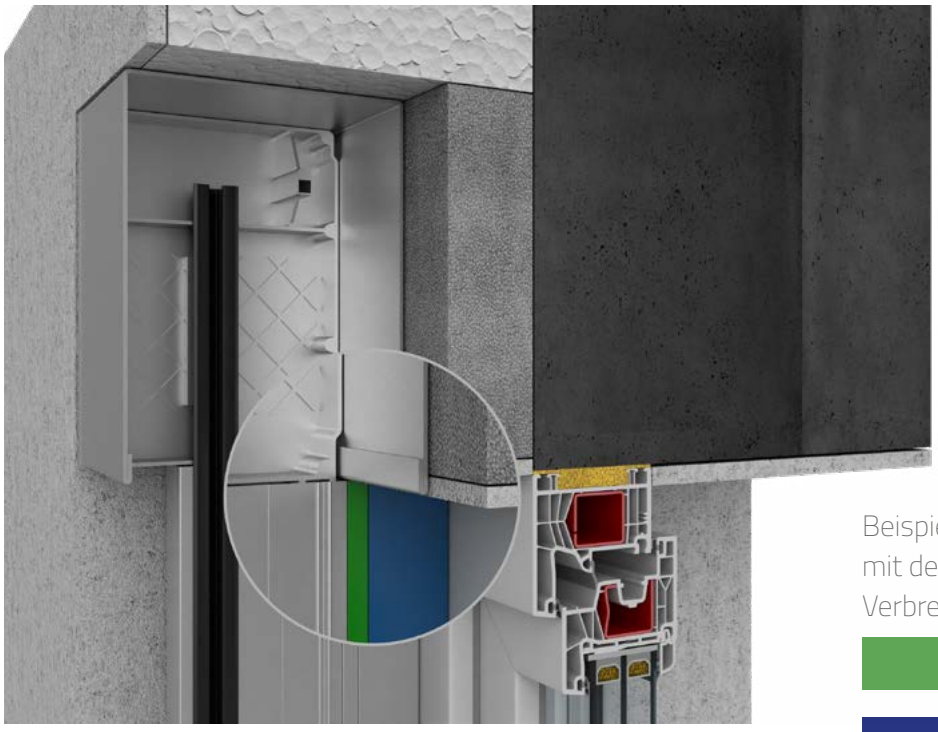

Beispiel für die Montage der Jalousie mit der Führung P 020 und mit einem Verbreiterungsprofil

Verbreiterungsprofil 10 mm

Verbreiterungsprofil 40 mm

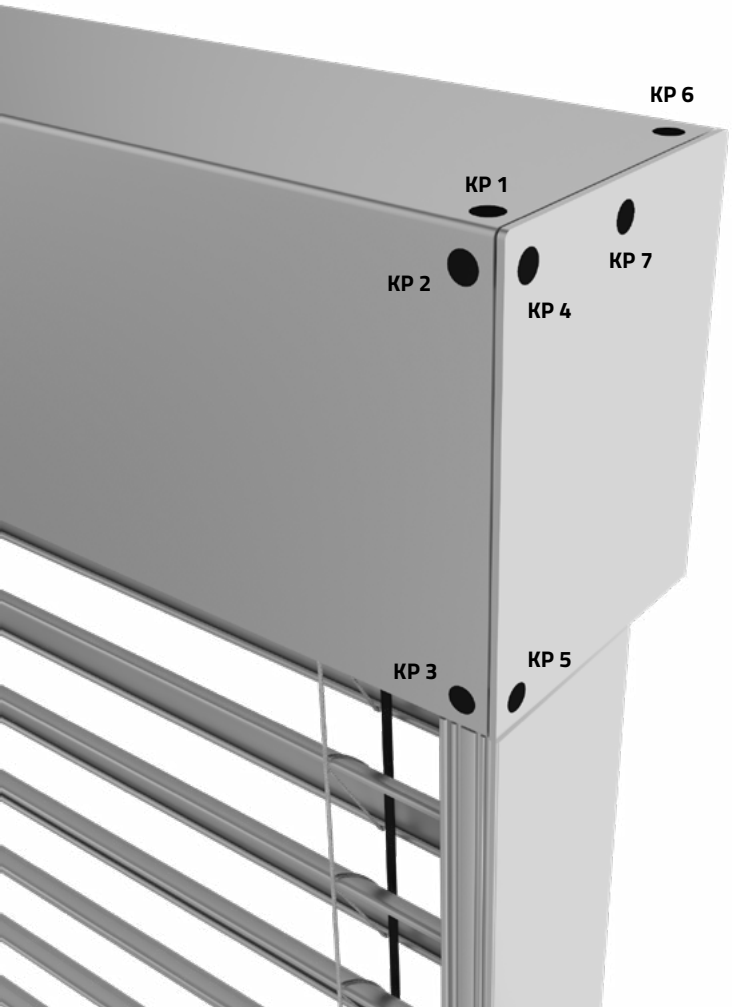

Standardmäßig wird der Kabel für die Einspeisung des elektrischen Antriebs von der Innenseite in der oberen Ecke links oder rechts herausgeführt (KL2 / KP2).

Bei schwierigen Einbaubedingungen können die Kabel an einer anderen Stelle herausgeführt werden, über die Seite der Kassette.

SKB/F
Aufsatz-Außenjalousie C80 FLEXI

Die Jalousien des Systems SKB/F mit dem System C80 Flexi sind ein Verdunkelungssystem mit einer aufsetzbaren Kassette am Fensterrahmen, der aus einem Isolierungsmaterial mit einem sehr guten Wärmedurchgangskoeffizienten von 0.40 W/m²K hergestellt wurde. Die Lösung eignet sich ideal für Ein- und Mehrfamilienhäuser. Die Jalousien sind in Varianten Standard und DUO mit einem integrierten Moskitonetz erhältlich.

Dank der Form der Lamelle C80 Flexi ist das Paket noch kleiner im Vergleich zum System C80 in der Slim-Ausführung. Die Konstruktion ist aus leichtem witterungsbeständigem Aluminium hergestellt.

Möglichkeit des Einsatzes von zwei Abmessungen der Kassetten: SKB/260/F und SKB/300/F

STANDARDFARBEN DER LAMELLEN C80 FLEXI

- RAL 9016
- RAL 7022
- RAL 9005
- RAL 9006
- RAL 7035
- DB 703
- RAL 9007

FARBEN GEGEN AUFPREIS

- RAL 7016
- VSR 780
- RAL 7012

Zulässige Breite, Höhe und Fläche	
Minimale Breite der Jalousie	**600 mm**
Maximale Breite des Rollladens	**4.000 mm**
Minimale Höhe der Jalousie	**500 mm**
Maximale Höhe der Jalousie	**4.000 mm**
Maximale Fläche der Jalousie	**16 m²**
Maximale Fläche der Jalousie mit Insektenschutz	**3 m²**

Grundlegende technische Angaben		
	Breite	Höhe
Lamelle C80 Flexi	80 mm	○
Obere Stahlschiene (Fe)	58 mm	56 mm
Abschlussleiste	80 mm	13 mm

FORM LAMELLEN C80 FLEXI

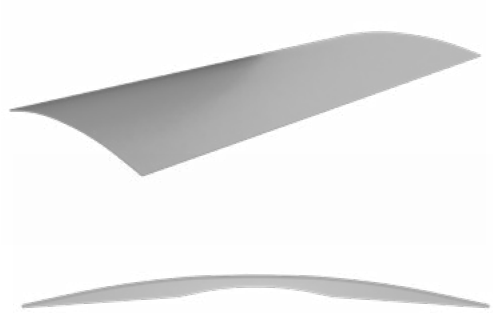

1. Standardfarbe der Führungen - Anthrazitgrau 23, weiß 02, dunkelbraun 08, silbern 01S, grau 03S, beige 05S, braun 09S,
2. Standardfarbe der Abschlussleiste - RAL 7016 / RAL 9006 / DB 703, obere Schiene verzinkt.
3. Alle Farben der Führungen, der Abschlussleisten und der oberen Schienen - Seite 65.
4. Standardfarbe des Insektenschutznetzes - grau / schwarz.
5. Möglichkeit der Fertigung mit elektrischem Antrieb.

SKB/F
Aufsatz-Außenjalousie Z90

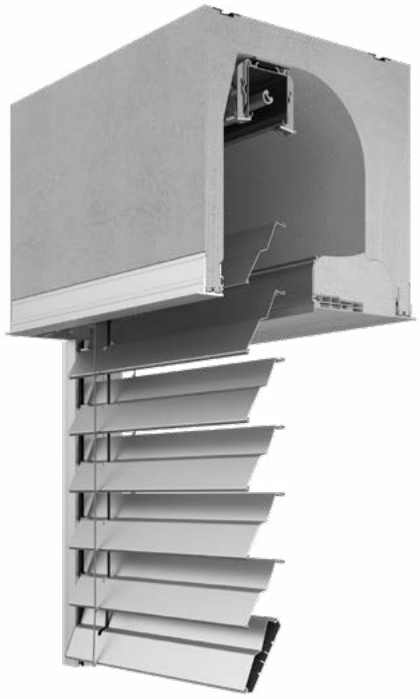

Die Jalousien des Systems SKB/F mit dem System Z90 sind ein Verdunkelungssystem mit einer aufsetzbaren Kassette am Fensterrahmen, der aus einem Isolierungsmaterial mit einem sehr guten Wärmedurchgangskoeffizienten von 0.40 W/m²K hergestellt wurde. Die Lösung eignet sich ideal für Ein- und Mehrfamilienhäuser.

Der auf der ganzen Länge der Alu-Lamelle Z90 befestigte Gummi reduziert den Lärm aus dem Inneren und verdeutlicht außerdem die thermoregulierende vorteilhafte Eigenschaft der Jalousie.

Möglichkeit des Einsatzes von zwei Abmessungen der Kassetten: SKB/260/F und SKB/300/F

STANDARDFARBENDER LAMELLEN Z90

- RAL 9016
- RAL 9010
- RAL 1015
- RAL 3000S
- RAL 8014
- RAL 5014
- RAL 7035
- RAL 7038
- RAL 9006
- RAL 9007
- RAL 7048
- RAL 7012
- RAL 7022
- RAL 7016
- RAL 7021
- RAL 9005
- VSR 780
- DB 703

FARBEN GEGEN AUFPREIS

- RAL 5002
- RAL 6005
- RAL 9002
- RAL 3004
- DB 702

Zulässige Breite, Höhe und Fläche	
Minimale Breite der Jalousie	**600 mm**
Maximale Breite des Rollladens	**5.000 mm**
Minimale Höhe der Jalousie	**500 mm**
Maximale Höhe der Jalousie	**2.925 mm**
Maximale Fläche der Jalousie	**14,6 m²**

Grundlegende technische Angaben		
	Breite	Höhe
Lamelle Z90	90 mm	○
Obere Stahlschiene (Fe)	58 mm	56 mm
Abschlussleiste	93 mm	14 mm

FORM DER LAMELLEN Z90

1. Standardfarbe der Führungen - Anthrazitgrau 23, weiß 02, dunkelbraun 08, silbern 01S, grau 03S, beige 05S, braun 09S,
2. Standardfarbe der Abschlussleiste - RAL 7016 / RAL 9006 / DB 703, obere Schiene verzinkt.
3. Alle Farben der Führungen, der Abschlussleisten und er oberen Schienen - Seite 65.
4. Standardfarbe des Insektenschutznetzes - grau / schwarz.
5. Möglichkeit der Fertigung mit elektrischem Antrieb.

KASSETTEN DER AUSSENJALOUSIEN SKB/F

Kassette SKB/260/F

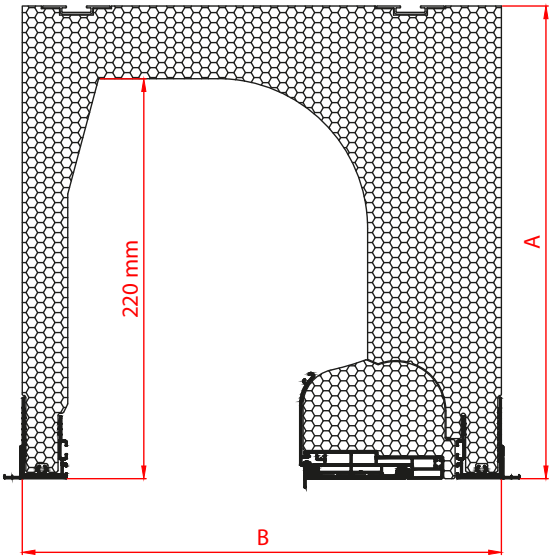

Kassette SKB/300/F

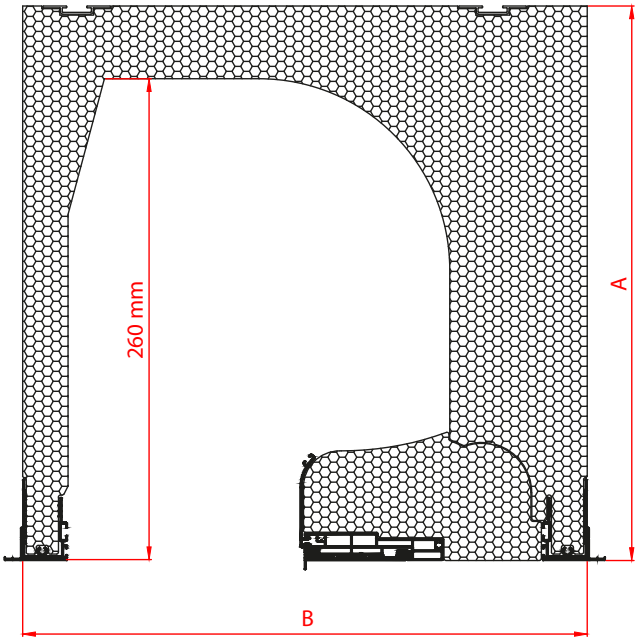

Maßtabelle für Kassetten SKB/F		
	A	B
Kassette SKB/260/F	260 mm	264 mm
Kassette SKB/300/F	300 mm	311 mm

TYPEN DER FÜHRUNGEN UND HALTER

SKB APPF/B 33 + PPF (SKB/F)

Breite: 33 mm
Tiefe: 75 mm

APPF/B 33 + PPF + PPZ 32 MZN (SKB/F)

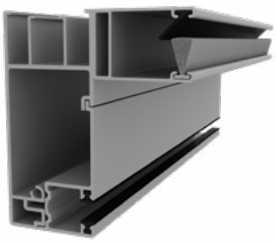

Breite: 66 mm
Tiefe: 75 mm

FÜHRUNGSNIPPEL

Bei unseren Außenjalousien setzen wir die Führungsnippel (sog. Pins) ein. Sie werden sowohl aus Stahl als auch aus PVC hergestellt.

Die Stahlführungen sind durch eine Zinsschicht geschützt und können nicht mehr beschichtet werden.

Die PVC-Führungen sind in mehreren Farben erhältlich*(siehe Auflistung unten)*.

Die Farbe der Führungen wird durch den Hersteller zur Farbe der Lamellen angepasst.

FÜHRUNGSNIPPEL PVC

Die PVC-Führungsnippel sind in folgenden Farben erhältlich:

- RAL 9010
- RAL 9006
- RAL 9004
- RAL 1015
- RAL 8014

FÜHRUNGEN AUS VERZINKTEM STAHL

Die Stahlführungsnippel sind ausschließlich ohne Beschichtung erhältlich.

- mit Stahl verzinkt

AUSFÜHRUNGEN DER AUSSENJALOUSIEN

VARIANTE DUO

Die speziell entwickelte Variante DUO ermöglicht die Einstellung anderes Neigungswinkels für oberen und unteren Bereich der Jalousie gleichzeitig, wodurch man eine variable Verdunkelung erzielen kann. Diese Lösung bewährt sich ideal in Verwaltungsgebäuden, in Schulung- und Konferenzräumen und in Büros.

Die Variante DUO kann nicht vollständig geöffnet werden, aber alle Lamellen können gleichzeitig geschlossen bleiben. Verfügbar nur im System C80 und C80 Flexi.

VOLLSTÄNDIGE VERSCHLIESSUNG

OBERER BEREICH OFFEN UNTERER BEREICH VERDUNKELT

OBERER BEREICH VERDUNKELT UNTERER BEREICH OFFEN

VARIANTE SLIM

Die Variante Slim gewährleistet gegenüber der Standard-Variante dank einer speziellen Anordnung der Lamellen kleinere Abmessungen des Paketes, wodurch die Abmessung der Kassette reduziert werden kann.

Verfügbar nur im System C80.

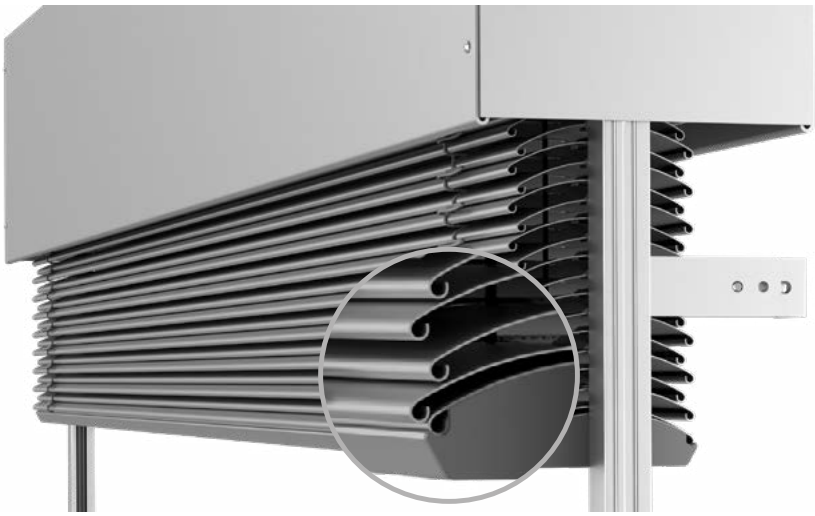

SATZ DER FASSADENJALOUSIEN

Die Fassadenjalousien können zu den Sätzen kombiniert werden. Sie werden in zwei Varianten eingeteilt - Jalousien mit einem gemeinsamen Antrieb (gekoppelt) und Jalousien mit einem autonomen Antrieb.

VARIANTE 1

Bei den Jalousien mit einem gemeinsamen Antrieb ist die Welle mit einem Verbindungsstück P 077 verbunden.
Ein gemeinsamer Antrieb kann in einem Satz der Jalousien mit einer identischen Höhe eingesetzt werden.

1. Bei einem Satz von 3 Jalousien mit der identischen Höhe, wenn ihre Gesamtfläche nicht mehr als 20 m² beträgt, befindet sich der gemeinsame Antrieb in der mittleren Jalousie.
2. Bei einem Satz von 3 Jalousien mit der identischen Höhe, wenn ihre Gesamtfläche mehr als 20 m² beträgt, befindet sich der gemeinsame Antrieb immer in der Jalousie 1 und 2 und ein separater Antrieb in der Jalousie 3.

VARIANTE 2

Jalousien mit einem autonomen Antrieb.

HINWEIS: Die Sätze der Jalousien sind nicht in den Aufsatz-Außenjalousien SKB/F erhältlich.

SEILSYSTEM
Außenjalousie mit Seilführung

Bei allen Außenjalousien bis auf die Aufsatz-Außenjalousien SKB/F kann ein System der Seilführungen eingesetzt werden. Die technischen Parameter der Jalousien des Seilsystems sind identisch mit denen des Systems der Fassadenjalousien.

ABSTANDHALTER DER SEILFÜHRUNGEN

Einstellbarer Abstanhalter P 032/1

Einstellbarer Abstanhalter P 032/2

Einstellbarer Abstanhalter P 032/3

Einstellbarer Abstanhalter P 032/4

Einstellbarer Abstanhalter P 032/5

Waagerechter fester Abstanhalter P 043/1

SEILSYSTEM
Außenjalousie mit Seilführung

ABSTANDHALTER DER DOPPELTEN SEILFÜHRUNGEN

Einstellbarer Abstanhalter P 032/6

Einstellbarer Abstanhalter P 032/7

Einstellbarer Abstanhalter P 032/8

Einstellbarer Abstanhalter P 032/9

Einstellbarer Abstanhalter P 032/10

SYSTEM DER SCHRÄG-AUSSENJALOUSIEN

Jalousie mit Seilführung

STANDARDFARBEN DER LAMELLEN C80 FLEXI

- RAL 9016
- RAL 7022
- RAL 9005
- RAL 9006
- RAL 7035
- DB 703
- RAL 9007

FARBEN GEGEN AUFPREIS

- RAL 7016
- VSR 780
- RAL 7012

Zulässige Breite, Höhe und Fläche	
Minimale Breite der Jalousie	**600 mm**
Maximale Breite des Rollladens	**2.500 mm**
Minimale Höhe der Jalousie	**500 mm**
Maximale Höhe der Jalousie	**3.750 mm**
Maximale Fläche der Jalousie	**7 m²**

FORM LAMELLEN C80 FLEXI

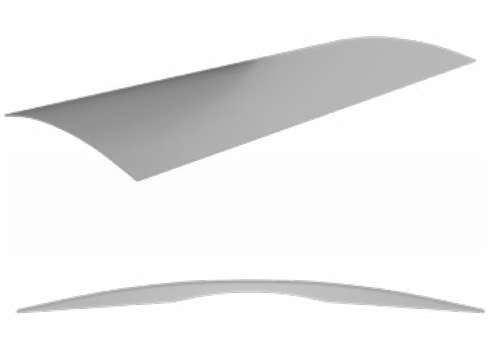

CHARAKTERISTISCHE MERKMALE

1. Lamelle C80 Flexi
2. Seilführungen
3. Teleskop-Abschlussleiste
4. Ein Antriebstyp (Kabel-Geiger)

ABDECKBLECHE

1. Standardschneiden - das Blech ist um einen bestimmten Wert länger und kann in Eigenregie vor Ort auf der Baustelle zugeschnitten werden.
2. Präzises Winkelschneiden unter Einsatz einer Wassersäge

SYSTEM DER SCHRÄG-AUSSENJALOUSIEN

Jalousie mit Seilführung

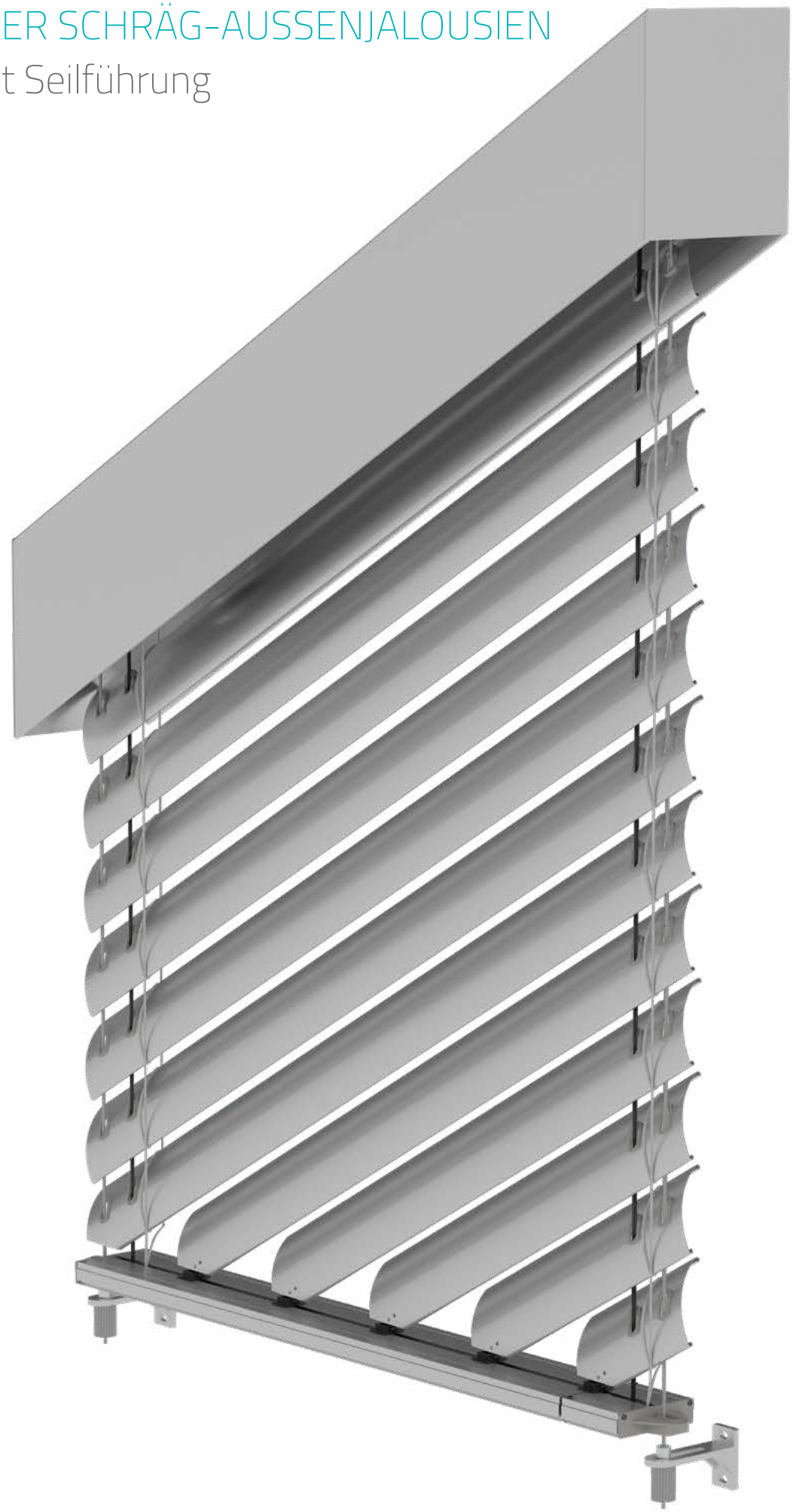

LEITTECHNIK DER AUSSENJALOUSIEN

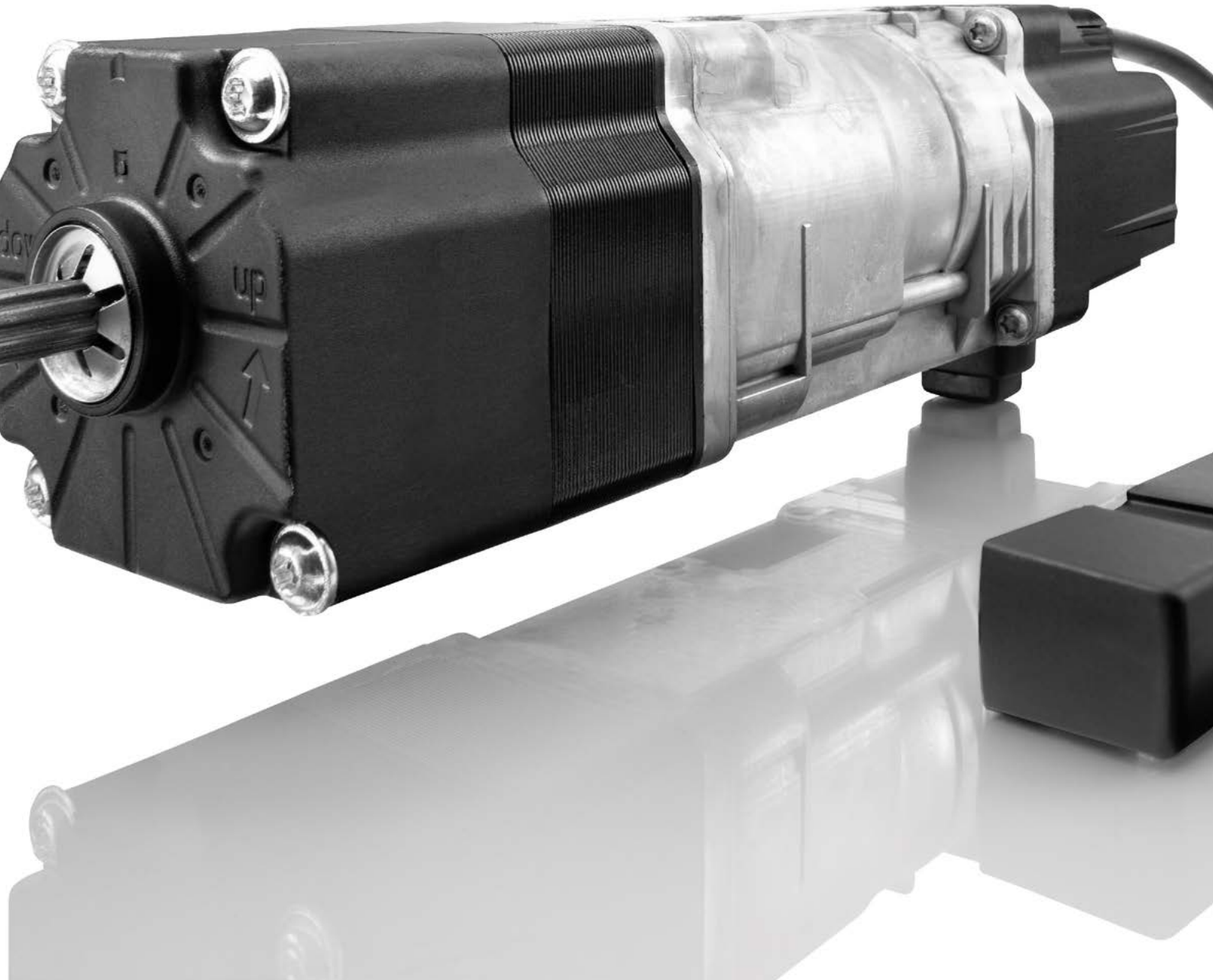
up

LEITTECHNIK DER FASSADENJALOUSIEN

Alle Fassadenjalousien sind standardmäßig mit einem elektrischen Antrieb ausgerüstet, dank dem die Jalousien präzise an eine beliebige, komfortable Arbeitsposition eingestellt werden können.

Die Antriebe teilen sich hinsichtlich der Steuerungsart:

- kabellose Steuerung, unter Einsatz der binären Funktechnologie, wo man ein Rücksignal von Antrieb aus zum Sender erhält. Bei diesem System können die Einrichtungen auch über das Handy oder den Rechner gesteuert werden, wenn eine Steuerungszentrale eingesetzt wird.
- kabellose Steuerung, unter Einsatz der unilateralen Funktechnologie, wo die Steuerung über einen manuellen oder den Wandsender erfolgt, sog. Klassische Steuerung..
- Steuerung mit Kabel, wo die Steuerung über die Wandschalter oder auch über Funk realisiert werden kann, wenn entsprechende Module eingesetzt werden. Kabelsteuerung wird sehr oft bei den Systemen von intelligenten Häusern angewendet, bei denen die Steuerung über eine autonome Zentrale IoT erfolgt.

LEITTECHNIK-STEUERUNG

SENDER SOMFY

Bei der Gruppe der Steuerungen und der leittechnischen Einrichtungen Somfy handelt es sich um eine komplexe Palette der manuellen Sender und Wandsender, der Wind-Leittechnik, der Solar-Leittechnik, der Stromschalter, der Steuerungen für Beleuchtung und vieler anderen Produkte.

SENDER MOBILUS

Polnisches Produkt. Das Produkt zeichnet sich durch modernes Aussehen und Technologie Cosmo2Way aus. Die manuellen Sender, Wandsender, Dosen-Funksender sind nur ein Teil der Steuerungen in einer komplexen Sortimentpalette der Marke Mobilus.

SENDER ELERO

Moderne, praktische und funktionelle Sender und präzise Solar- und Wind-Leittechnik sind eine Kombination von zuverlässigen leittechnischen Einrichtungen der deutschen Firma Elero.

SOLAR- UND WIND-LEITTECHNIK

Windsensoren

Sie ermöglichen eine automatische Steuerung der Antriebe der Jalousien in Abhängigkeit vom wehenden Wind, was die eine individuelle Einstellung des Grenzwertes von Windkraft ermöglicht, bei der die Jalousien angehoben werden

HINWEIS: Die Windsensoren vermögen es nicht, Jalousien gegen die meistens plötzlich auftretenden Windböen zu schützen.

Solarsensoren

Sie sind für die automatische Steuerung der Antriebe der Jalousien in Abhängigkeit von der Besonnung geeignet.

Bei einer intensiven Besonnung neigen sich die Jalousien zu einer komfortablen Position und schützen den Raum gegen eine übermäßige Erwärmung.

MONTAGEARTEN DER FASSADENJALOUSIEN

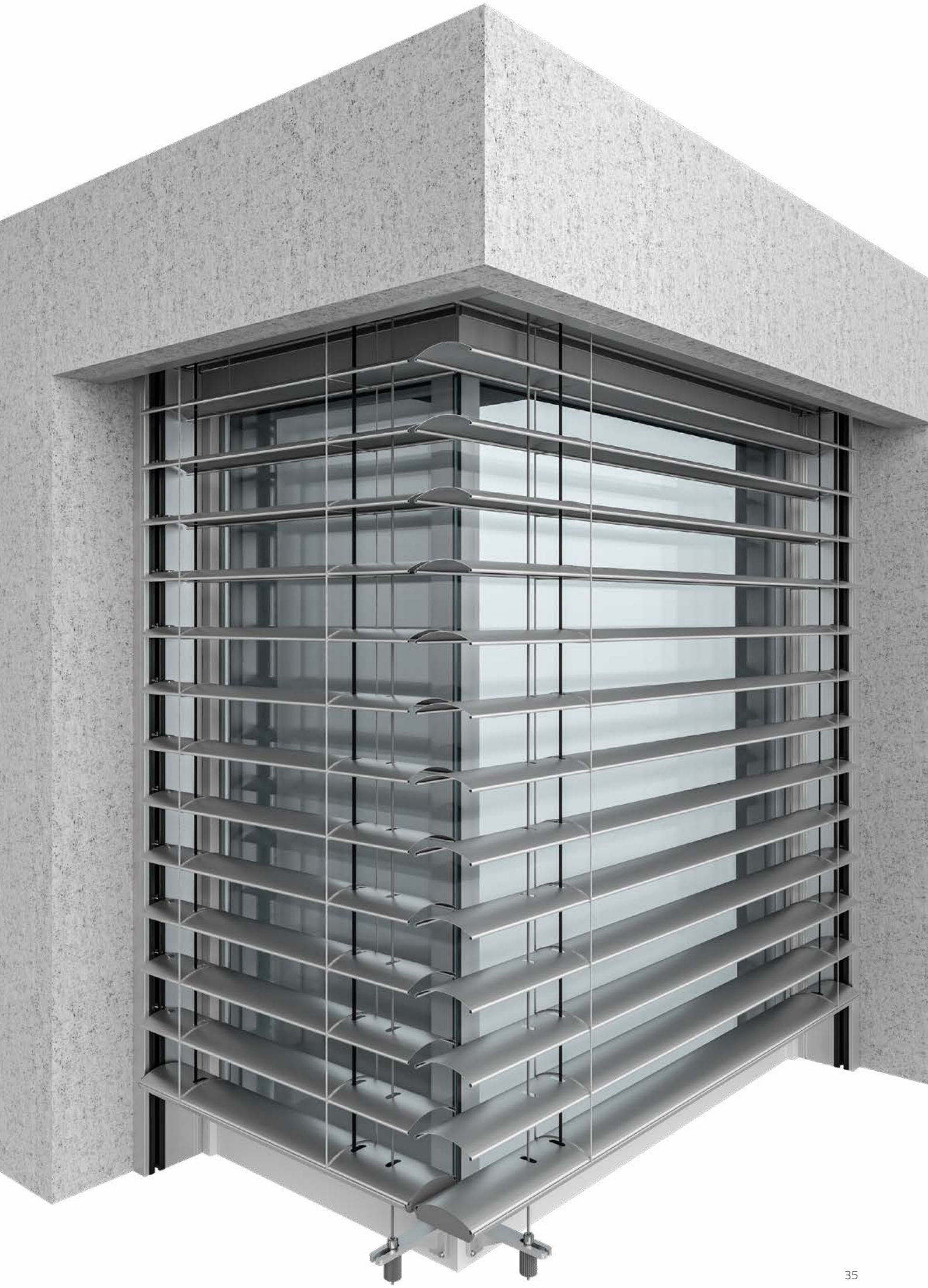

MONTAGE IN DER NISCHE/SCHACHT

MONTAGE AN DER MAUER

MONTAGE AUF DEM STURZ/ÜBERLAGER

MONTAGE IN DER NISCHE/SCHACHT

Seilsystem

MONTAGE AUF DEM STURZ/ÜBERLAGER

Seilsystem

MONTAGE AUF DEM STURZ/ÜBERLAGER

Seilsystem

MONTAGEARTEN DER FREITRAGENDEN AUSSENJALOUSIEN

MONTAGE AUF DEM STURZ/ÜBERLAGE THERMOBOX + ALUTHERMO

MONTAGE AN DER MAUER

MONTAGE AUF DEM STURZ/ÜBERLAGER

MONTAGE AUF DEM STURZ MIT INSEKTENSCHUTZ

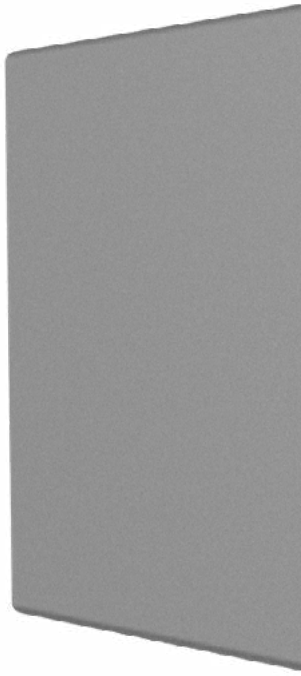

AUFBAU DER AUSSENJALOUSIEN

AUFBAU DER FASSADENJALOUSIE

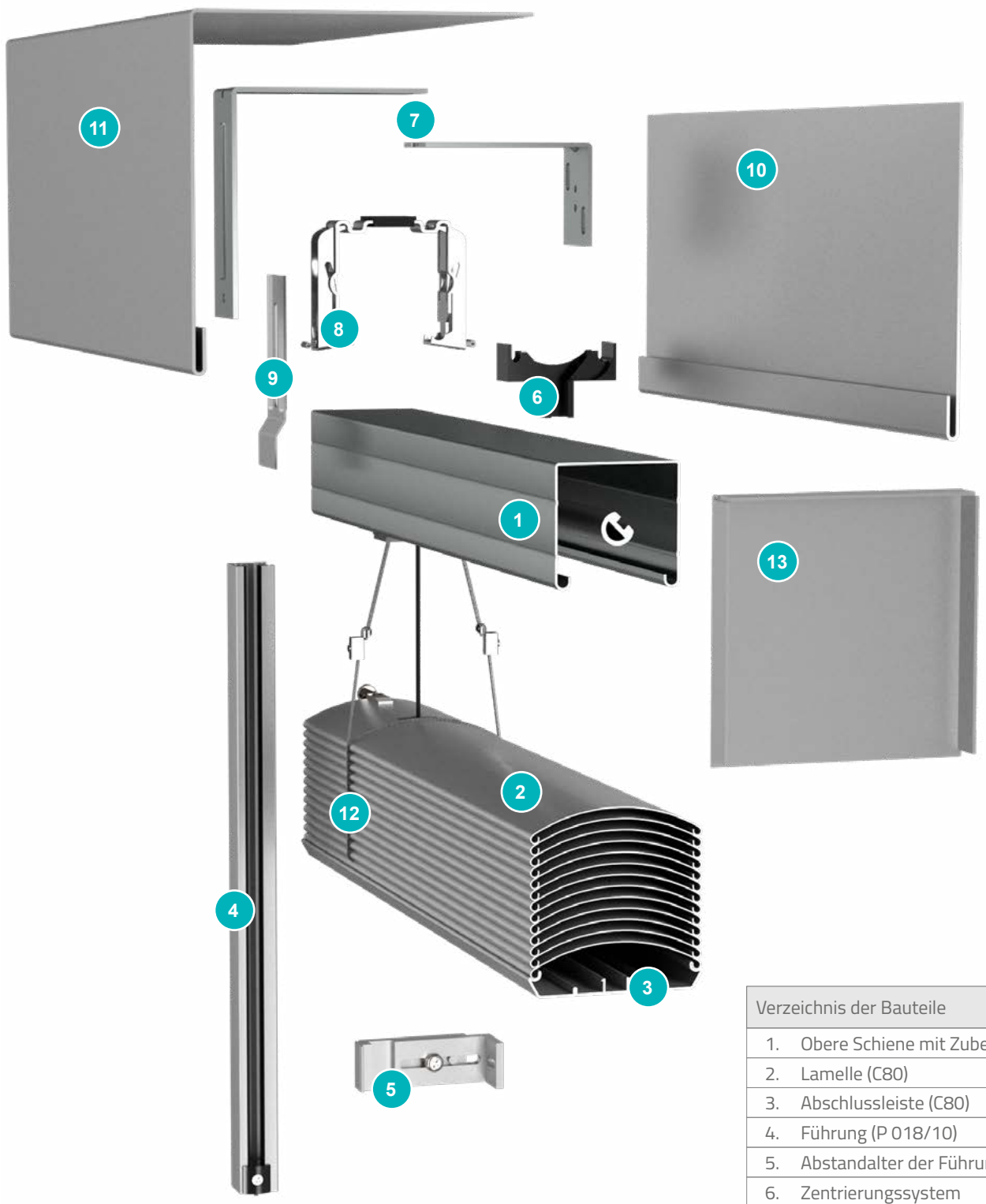

Verzeichnis der Bauteile
1. Obere Schiene mit Zubehör
2. Lamelle (C80)
3. Abschlussleiste (C80)
4. Führung (P 018/10)
5. Abstandalter der Führung (P 021)
6. Zentrierungssystem
7. Konsole (P 009/1)
8. Halter für Schiene (P 009/1)
9. Verlängerung des Konsolenhalters
10. Innenblende (T1)
11. Außenblende (T2)
12. Lamellengitter
13. Seite der Kassette

AUFBAU DER FASSADENJALOUSIE

Seilführungen

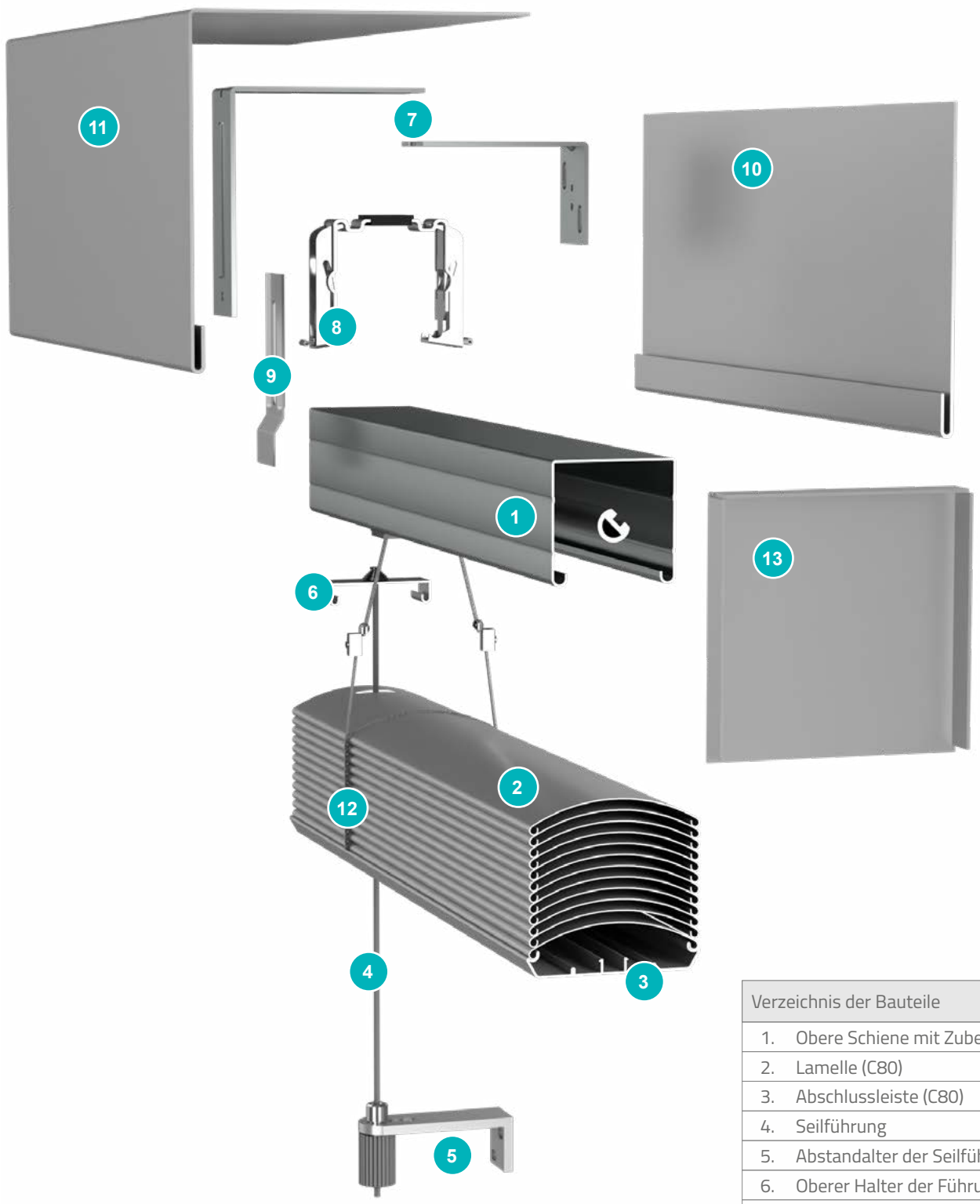

Verzeichnis der Bauteile
1. Obere Schiene mit Zubehör
2. Lamelle (C80)
3. Abschlussleiste (C80)
4. Seilführung
5. Abstandalter der Seilführung
6. Oberer Halter der Führung
7. Konsole (P 009/1)
8. Halter für Schiene (P 009/1)
9. Verlängerung des Konsolenhalters
10. Innenblende (T1)
11. Außenblende (T2)
12. Lamellengitter
13. Seite der Kassette

AUFBAU EINER AUFSATZ-AUSSENJALOUSIE SKB/F 260

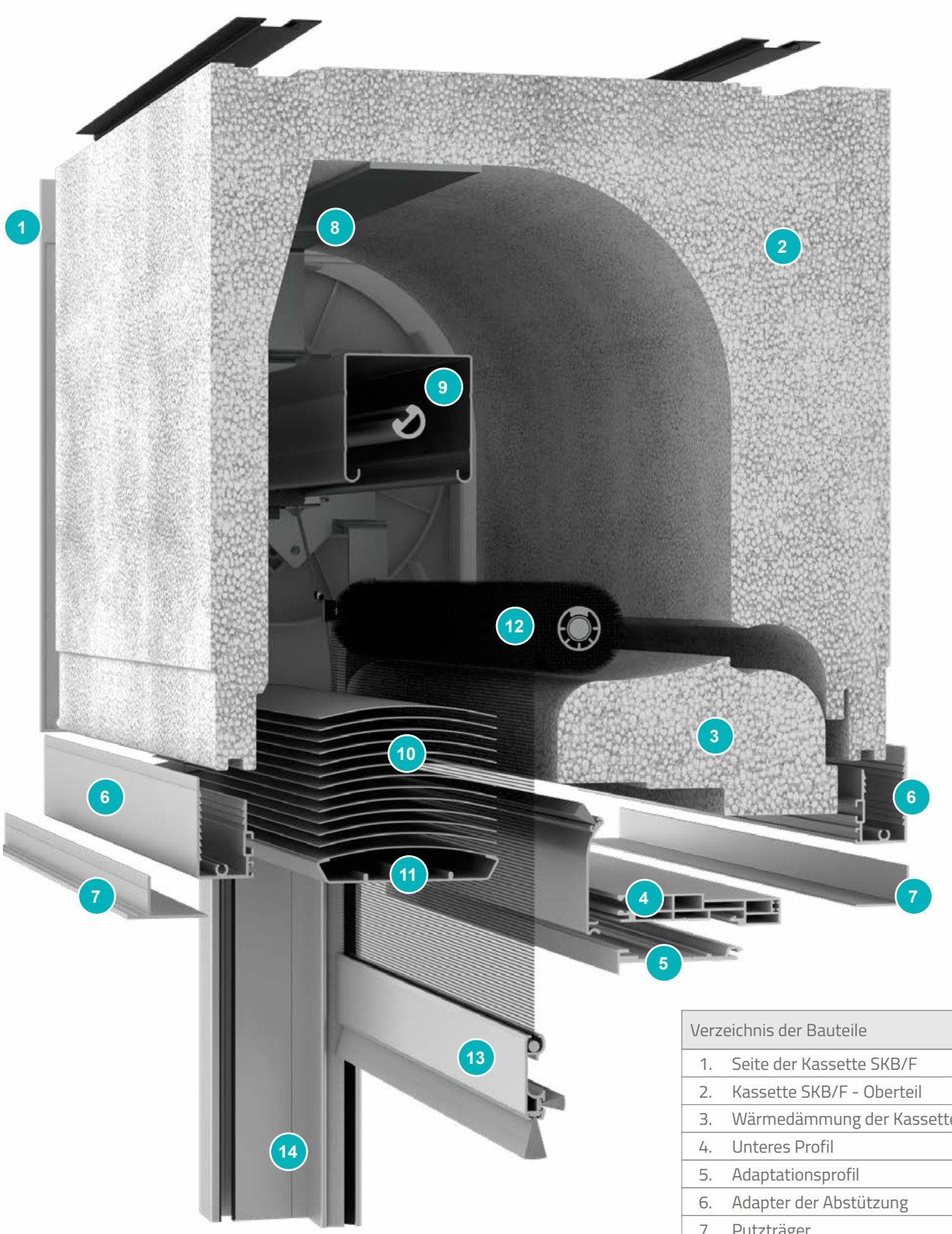

Verzeichnis der Bauteile
1. Seite der Kassette SKB/F
2. Kassette SKB/F - Oberteil
3. Wärmedämmung der Kassette
4. Unteres Profil
5. Adaptationsprofil
6. Adapter der Abstützung
7. Putzträger
8. Halter für Schiene + Verstärkung
9. Obere Schiene mit Zubehör
10. Lamelle (C80 Flexi)
11. Abschlussleiste (C80 Flexi)
12. Insektenschutz-System
13. Abschlussleiste des Insektenschutzes
14. Modul-Führung

AUFBAU EINER FREITRAGENDEN AUSSENJALOUSIE

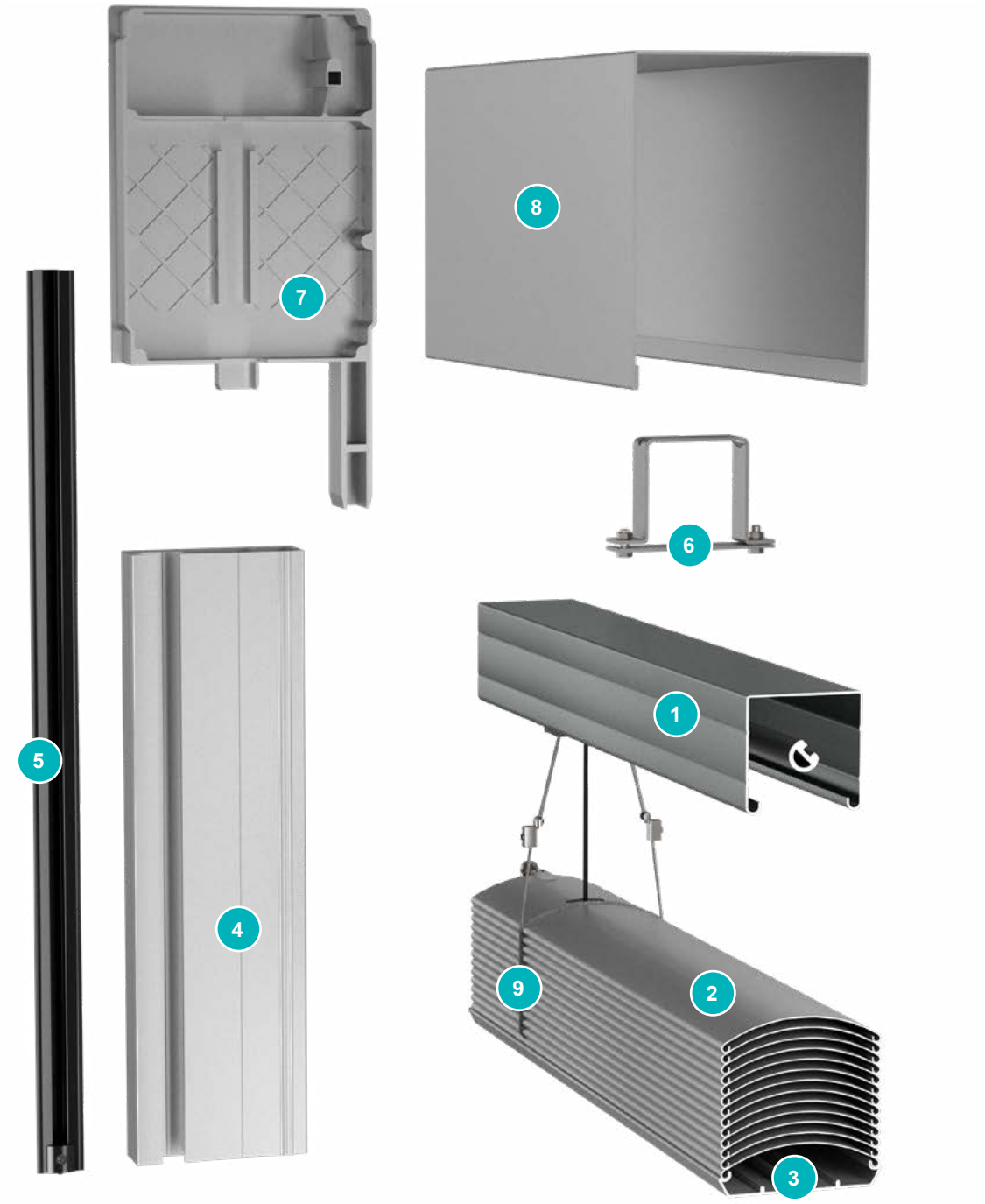

Verzeichnis der Bauteile	
1.	Obere Schiene mit Zubehör
2.	Lamelle (C80)
3.	Abschlussleiste (C80)
4.	Führung (P 020/00)
5.	PVC-Einlage der Führung
6.	Halter für Schiene
7.	Seite der Kassette
8.	Kassette
9.	Lamellengitter

DIMENSIONIERUNG DER AUSSENJALOUSIEN UND DER PAKETHÖHEN

DIMENSIONIERUNG

Dimensionierung mit senkrechter Anordnung der Abschlussleiste

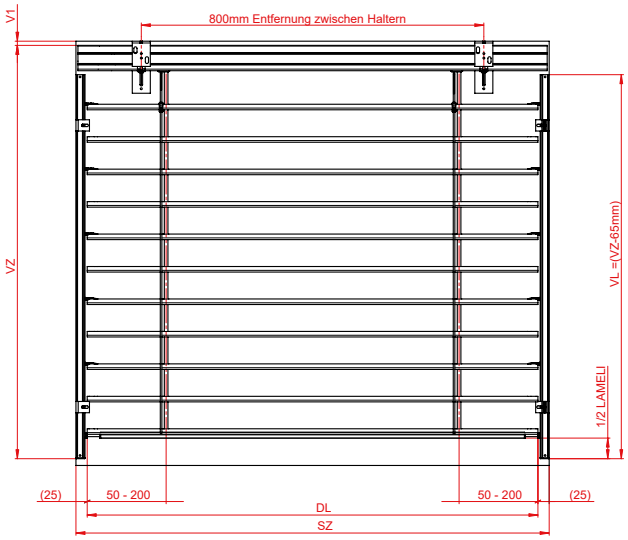

Dimensionierung mit waagerechter Anordnung der Abschlussleiste

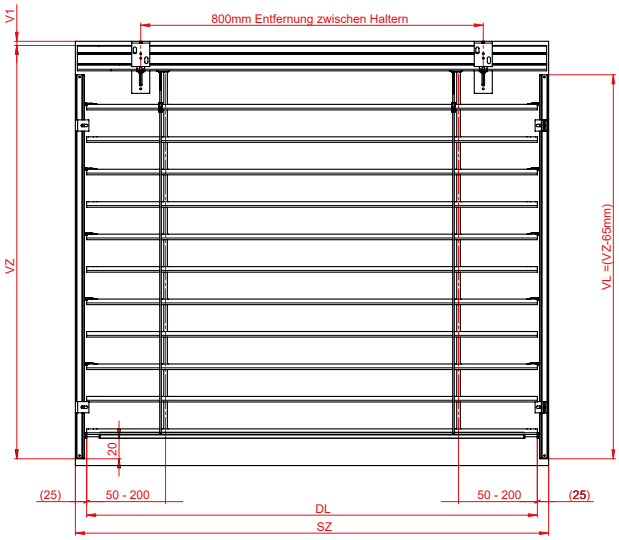

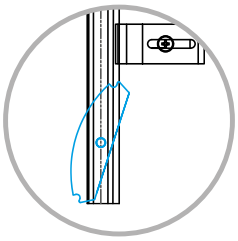

Senkrechte Anordnung der Abschlussleiste

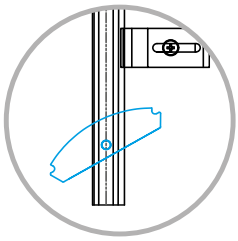

Waagerechte Anordnung der Abschlussleiste

Dimensionierung:

- **SZ** Breite der Jalousie
- **VZ** Höhe der Jalousie
- **DL** Länge der Lamelle
- **VL** Höhe der Führung

Technische Angaben:

Die Breite und die Höhe sollten immer an drei Stellen gemessen werden. Die Abmessung der Jalousie sollte immer der kleinste gemessene Wert sein. Die Messungen müssen erst nach dem Einsetzen der Jalousie in der Bauöffnung des Rahmens bzw. des Fensters durchgeführt werden, nachdem die Außen- und Innenlaibung, inkl. Fensterbretter abgeschlossen wurden. Die Dimensionierung der Außenjalousien ist um so mehr spezifisch, dass die technischen Daten immer mit dem Bauherr oder mit dem Generalunternehmer abgesprochen werden müssen.

Montagearten (Kennzeichnungen)

- **VZ** Höhe der Jalousie
- **VP** Höhe des Pakets
- **VC** Innenhöhe der Kassette TOP PSI
- **A** Höhe des Abdeckbleches
- **DVL** Abstand der Achse der Führung von der Fassade/vom Fensterprofil/von der Mauer

HÖHE DER JALOUSIE-PAKETEN C80

C80 - Montage I	
Höhe der Nische	**Paket**
500	150 mm
von 501 bis 600	160 mm
von 601 bis 700	165 mm
von 701 bis 800	175 mm
von 801 bis 900	175 mm
von 901 bis 1000	185 mm
von 1001 bis 1100	190 mm
von 1101 bis 1200	200 mm
von 1201 bis 1300	205 mm
von 1301 bis 1400	210 mm
von 1401 bis 1500	215 mm
von 1501 bis 1600	225 mm
von 1601 bis 1700	230 mm
von 1701 bis 1800	235 mm
von 1801 bis 1900	245 mm
von 1901 bis 2000	250 mm
von 2001 bis 2100	255 mm
von 2101 bis 2200	260 mm
von 2201 bis 2300	270 mm
von 2301 bis 2400	275 mm
von 2401 bis 2500	285 mm
von 2501 bis 2600	285 mm
von 2601 bis 2700	295 mm
von 2701 bis 2800	300 mm
von 2801 bis 2900	310 mm
von 2901 bis 3000	315 mm
von 3001 bis 3100	320 mm
von 3101 bis 3200	325 mm
von 3201 bis 3300	335 mm
von 3301 bis 3400	340 mm
von 3401 bis 3500	345 mm
von 3501 bis 3600	355 mm
von 3601 bis 3700	360 mm
von 3701 bis 3800	365 mm
von 3801 bis 3900	370 mm
von 3901 bis 4000	380 mm

C80 - Montage II	
Höhe der Nische	**Paket**
von 500 bis 540	165 mm
von 541 bis 600	175 mm
von 601 bis 725	175 mm
von 726 bis 825	185 mm
von 826 bis 915	190 mm
von 916 bis 1010	200 mm
von 1011 bis 1100	205 mm
von 1101 bis 1200	210 mm
von 1201 bis 1295	215 mm
von 1296 bis 1390	225 mm
von 1391 bis 1485	230 mm
von 1486 bis 1575	235 mm
von 1576 bis 1670	245 mm
von 1671 bis 1765	250 mm
von 1766 bis 1855	255 mm
von 1856 bis 1950	260 mm
von 1951 bis 2045	270 mm
von 2046 bis 2140	275 mm
von 2141 bis 2325	285 mm
von 2326 bis 2415	295 mm
von 2416 bis 2515	300 mm
von 2516 bis 2605	310 mm
von 2606 bis 2700	315 mm
von 2701 bis 2800	320 mm
von 2801 bis 2890	325 mm
von 2891 bis 2985	335 mm
von 2986 bis 3080	340 mm
von 3081 bis 3175	345 mm
von 3176 bis 3265	355 mm
von 3266 bis 3360	360 mm
von 3361 bis 3455	365 mm
von 3456 bis 3545	370 mm
von 3546 bis 3640	380 mm
von 3641 bis 3735	385 mm
von 3736 bis 3830	390 mm
von 3831 bis 3920	400 mm
von 3921 bis 4000	405 mm

C80

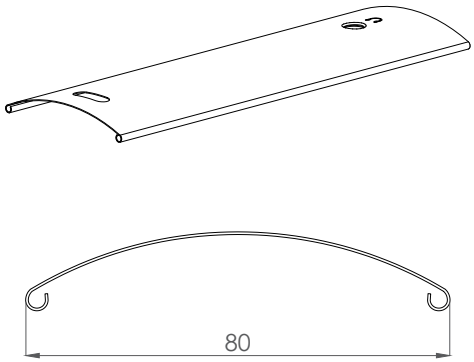

Alle Maße sind in Millimetern ausgedrückt [mm].

Montage I:

- Montage in der Nische/Schacht

Montage II:

- Montage an der Mauer
- Montage auf dem Sturz/Überlager

HINWEIS:
Um auf die Blendenhöhe zu kommen, sind der Pakethöhe 20 mm anzurechnen.

Die Arten der Dimensionierung mit technischen Zeichnungen finden Sie unter 56.

HÖHE DER JALOUSIENPAKETE C80 SLIM

C80 Slim - Montage I	
Höhe der Nische	**Paket**
500	145 mm
von 501 bis 600	155 mm
von 601 bis 700	155 mm
von 701 bis 800	165 mm
von 801 bis 900	170 mm
von 901 bis 1000	175 mm
von 1001 bis 1100	180 mm
von 1101 bis 1200	185 mm
von 1201 bis 1300	190 mm
von 1301 bis 1400	200 mm
von 1401 bis 1500	200 mm
von 1501 bis 1600	210 mm
von 1601 bis 1700	215 mm
von 1701 bis 1800	215 mm
von 1801 bis 1900	225 mm
von 1901 bis 2000	225 mm
von 2001 bis 2100	235 mm
von 2101 bis 2200	240 mm
von 2201 bis 2300	245 mm
von 2301 bis 2400	250 mm
von 2401 bis 2500	255 mm
von 2501 bis 2600	260 mm
von 2601 bis 2700	270 mm
von 2701 bis 2800	270 mm
von 2801 bis 2900	280 mm
von 2901 bis 3000	285 mm
von 3001 bis 3100	290 mm
von 3101 bis 3200	295 mm
von 3201 bis 3300	300 mm
von 3301 bis 3400	305 mm
von 3401 bis 3500	310 mm
von 3501 bis 3600	315 mm
von 3601 bis 3700	320 mm
von 3701 bis 3800	325 mm
von 3801 bis 3900	330 mm
von 3901 bis 4000	340 mm

C80 Slim - Montage II	
Höhe der Nische	**Paket**
von 500 bis 545	155 mm
von 546 bis 645	165 mm
von 646 bis 735	170 mm
von 736 bis 830	175 mm
von 831 bis 925	180 mm
von 926 bis 1020	185 mm
von 1021 bis 1115	190 mm
von 1116 bis 1300	200 mm
von 1301 bis 1400	210 mm
von 1401 bis 1590	215 mm
von 1591 bis 1785	225 mm
von 1786 bis 1875	235 mm
von 1876 bis 1975	240 mm
von 1976 bis 2065	245 mm
von 2066 bis 2160	250 mm
von 2161 bis 2255	255 mm
von 2256 bis 2350	260 mm
von 2351 bis 2540	270 mm
von 2541 bis 2630	280 mm
von 2631 bis 2730	285 mm
von 2731 bis 2820	290 mm
von 2821 bis 2915	295 mm
von 2916 bis 3010	300 mm
von 3011 bis 3105	305 mm
von 3106 bis 3200	310 mm
von 3201 bis 3300	315 mm
von 3301 bis 3395	320 mm
von 3396 bis 3490	325 mm
von 3491 bis 3585	330 mm
von 3586 bis 3870	340 mm
von 3871 bis 3960	350 mm
von 3961 bis 4000	355 mm

C80 SLIM

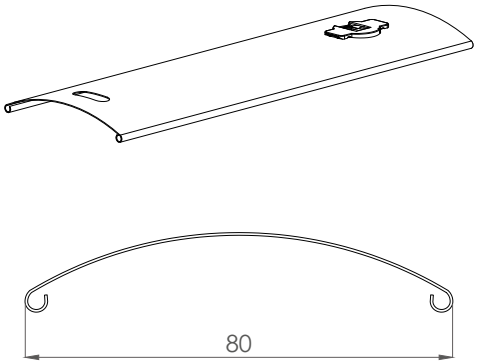

Alle Maße sind in Millimetern ausgedrückt [mm].

Montage I:

- Montage in der Nische/Schacht

Montage II:

- Montage an der Mauer
- Montage auf dem Sturz/Überlager

HINWEIS:
Um auf die Blendenhöhe zu kommen, sind der Pakethöhe 20 mm anzurechnen.

Die Arten der Dimensionierung mit technischen Zeichnungen finden Sie unter 56.

HÖHE DER JALOUSIENPAKETE C80 FLEXI

C80 Flexi - Montage I	
Höhe der Nische	**Paket**
500	130 mm
von 501 bis 600	130 mm
von 601 bis 700	135 mm
von 701 bis 800	135 mm
von 801 bis 900	140 mm
von 901 bis 1000	145 mm
von 1001 bis 1100	145 mm
von 1101 bis 1200	150 mm
von 1201 bis 1300	150 mm
von 1301 bis 1400	155 mm
von 1401 bis 1500	155 mm
von 1501 bis 1600	160 mm
von 1601 bis 1700	165 mm
von 1701 bis 1800	165 mm
von 1801 bis 1900	170 mm
von 1901 bis 2000	175 mm
von 2001 bis 2100	175 mm
von 2101 bis 2200	180 mm
von 2201 bis 2300	180 mm
von 2301 bis 2400	185 mm
von 2401 bis 2500	185 mm
von 2501 bis 2600	190 mm
von 2601 bis 2700	195 mm
von 2701 bis 2800	195 mm
von 2801 bis 2900	200 mm
von 2901 bis 3000	205 mm
von 3001 bis 3100	205 mm
von 3101 bis 3200	210 mm
von 3201 bis 3300	210 mm
von 3301 bis 3400	215 mm
von 3401 bis 3500	215 mm
von 3501 bis 3600	220 mm
von 3601 bis 3700	225 mm
von 3701 bis 3800	225 mm
von 3801 bis 3900	230 mm
von 3901 bis 4000	235 mm

C80 Flexi - Montage II	
Höhe der Nische	**Paket**
von 500 bis 665	135 mm
von 666 bis 765	140 mm
von 766 bis 955	145 mm
von 956 bis 1150	150 mm
von 1151 bis 1345	155 mm
von 1346 bis 1445	160 mm
von 1446 bis 1635	165 mm
von 1636 bis 1735	170 mm
von 1736 bis 1925	175 mm
von 1926 bis 2120	180 mm
von 2121 bis 2315	185 mm
von 2316 bis 2415	190 mm
von 2416 bis 2605	195 mm
von 2606 bis 2705	200 mm
von 2706 bis 2900	205 mm
von 2901 bis 3095	210 mm
von 3096 bis 3290	215 mm
von 3291 bis 3385	220 mm
von 3386 bis 3580	225 mm
von 3581 bis 3675	230 mm
von 3676 bis 3775	235 mm
von 3776 bis 3965	240 mm
von 3966 bis 4000	245 mm

C80 FLEXI

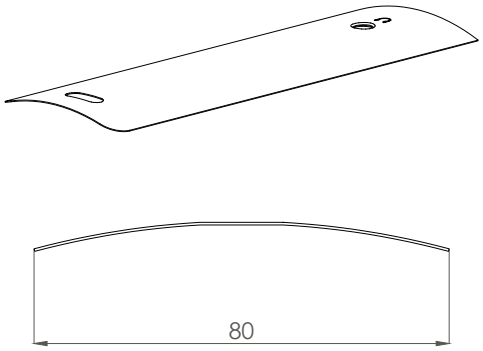

Alle Maße sind in Millimetern ausgedrückt [mm].

Montage I:

- Montage in der Nische/Schacht

Montage II:

- Montage an der Mauer
- Montage auf dem Sturz/Überlager

HINWEIS:
Um auf die Blendenhöhe zu kommen, sind der Pakethöhe 20 mm anzurechnen.

Die Arten der Dimensionierung mit technischen Zeichnungen finden Sie unter 56.

HÖHE DER JALOUSIE-PAKETEN Z90

Z90 - Montage I	
Höhe der Nische	**Paket**
500	145 mm
von 501 bis 600	155 mm
von 601 bis 700	160 mm
von 701 bis 800	165 mm
von 801 bis 900	170 mm
von 901 bis 1000	180 mm
von 1001 bis 1100	185 mm
von 1101 bis 1200	190 mm
von 1201 bis 1300	190 mm
von 1301 bis 1400	200 mm
von 1401 bis 1500	205 mm
von 1501 bis 1600	210 mm
von 1601 bis 1700	215 mm
von 1701 bis 1800	225 mm
von 1801 bis 1900	230 mm
von 1901 bis 2000	235 mm
von 2001 bis 2100	235 mm
von 2101 bis 2200	245 mm
von 2201 bis 2300	250 mm
von 2301 bis 2400	255 mm
von 2401 bis 2500	260 mm
von 2501 bis 2600	270 mm
von 2601 bis 2700	275 mm
von 2701 bis 2800	280 mm
von 2801 bis 2900	280 mm
von 2901 bis 3000	290 mm
von 3001 bis 3100	295 mm
von 3101 bis 3200	300 mm
von 3201 bis 3300	305 mm
von 3301 bis 3400	315 mm
von 3401 bis 3500	320 mm
von 3501 bis 3600	325 mm
von 3601 bis 3700	325 mm
von 3701 bis 3800	335 mm
von 3801 bis 3900	340 mm
von 3901 bis 4000	345 mm

Z90 - Montage II	
Höhe der Nische	**Paket**
von 500 bis 545	160 mm
von 546 bis 640	165 mm
von 641 bis 735	170 mm
von 736 bis 830	180 mm
von 831 bis 920	185 mm
von 921 bis 1110	190 mm
von 1111 bis 1210	200 mm
von 1211 bis 1300	205 mm
von 1301 bis 1400	210 mm
von 1401 bis 1495	215 mm
von 1496 bis 1590	225 mm
von 1591 bis 1685	230 mm
von 1686 bis 1870	235 mm
von 1871 bis 1965	245 mm
von 1966 bis 2065	250 mm
von 2066 bis 2155	255 mm
von 2156 bis 2250	260 mm
von 2251 bis 2345	270 mm
von 2346 bis 2440	275 mm
von 2441 bis 2625	280 mm
von 2626 bis 2720	290 mm
von 2721 bis 2820	295 mm
von 2821 bis 2910	300 mm
von 2911 bis 3005	305 mm
von 3006 bis 3100	315 mm
von 3101 bis 3200	320 mm
von 3201 bis 3385	325 mm
von 3386 bis 3480	335 mm
von 3481 bis 3575	340 mm
von 3576 bis 3765	345 mm
von 3766 bis 3860	350 mm
von 3861 bis 3955	355 mm
von 3956 bis 4000	365 mm

Z90

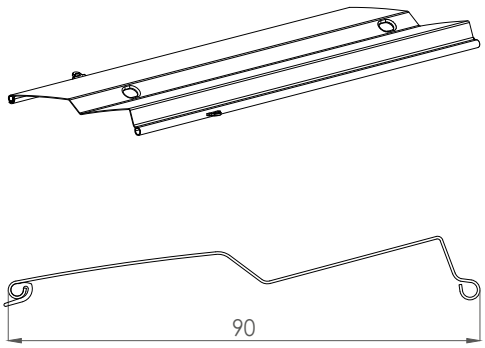

Alle Maße sind in Millimetern ausgedrückt [mm].

Montage I:

- Montage in der Nische/Schacht

Montage II:

- Montage an der Mauer
- Montage auf dem Sturz/Überlager

HINWEIS:
Um auf die Blendenhöhe zu kommen, sind der Pakethöhe 20 mm anzurechnen.

Die Arten der Dimensionierung mit technischen Zeichnungen finden Sie unter 56.

HÖHE DER JALOUSIE-PAKETEN S90

S90 - Montage I	
Höhe der Nische	**Paket**
500	145 mm
von 501 bis 600	155 mm
von 601 bis 700	160 mm
von 701 bis 800	165 mm
von 801 bis 900	170 mm
von 901 bis 1000	175 mm
von 1001 bis 1100	185 mm
von 1101 bis 1200	190 mm
von 1201 bis 1300	190 mm
von 1301 bis 1400	195 mm
von 1401 bis 1500	205 mm
von 1501 bis 1600	210 mm
von 1601 bis 1700	215 mm
von 1701 bis 1800	220 mm
von 1801 bis 1900	225 mm
von 1901 bis 2000	235 mm
von 2001 bis 2100	235 mm
von 2101 bis 2200	240 mm
von 2201 bis 2300	245 mm
von 2301 bis 2400	255 mm
von 2401 bis 2500	260 mm
von 2501 bis 2600	265 mm
von 2601 bis 2700	270 mm
von 2701 bis 2800	275 mm
von 2801 bis 2900	280 mm
von 2901 bis 3000	285 mm
von 3001 bis 3100	290 mm
von 3101 bis 3200	295 mm
von 3201 bis 3300	305 mm
von 3301 bis 3400	310 mm
von 3401 bis 3500	315 mm
von 3501 bis 3600	320 mm
von 3601 bis 3700	325 mm
von 3701 bis 3800	330 mm
von 3801 bis 3900	335 mm
von 3901 bis 4000	340 mm

S90 - Montage II	
Höhe der Nische	**Paket**
von 500 bis 545	160 mm
von 546 bis 640	165 mm
von 641 bis 735	170 mm
von 736 bis 830	175 mm
von 831 bis 925	185 mm
von 926 bis 1110	190 mm
von 1111 bis 1210	195 mm
von 1211 bis 1305	205 mm
von 1306 bis 1400	210 mm
von 1401 bis 1495	215 mm
von 1496 bis 1590	220 mm
von 1591 bis 1685	225 mm
von 1686 bis 1875	235 mm
von 1876 bis 1965	240 mm
von 1966 bis 2065	245 mm
von 2066 bis 2160	255 mm
von 2161 bis 2255	260 mm
von 2256 bis 2345	265 mm
von 2346 bis 2440	270 mm
von 2441 bis 2535	275 mm
von 2536 bis 2630	280 mm
von 2631 bis 2725	285 mm
von 2726 bis 2820	290 mm
von 2821 bis 2915	295 mm
von 2916 bis 3010	305 mm
von 3011 bis 3105	310 mm
von 3106 bis 3200	315 mm
von 3201 bis 3295	320 mm
von 3296 bis 3391	325 mm
von 3392 bis 3485	330 mm
von 3486 bis 3580	335 mm
von 3581 bis 3770	340 mm
von 3771 bis 3865	345 mm
von 3866 bis 3960	350 mm
von 3961 bis 4000	360 mm

S90

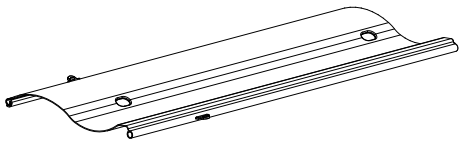

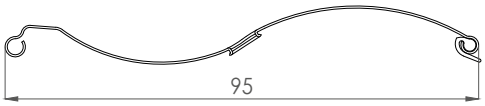

Alle Maße sind in Millimetern ausgedrückt [mm].

Montage I:

- Montage in der Nische/Schacht

Montage II:

- Montage an der Mauer
- Montage auf dem Sturz/Überlager

HINWEIS:
Um auf die Blendenhöhe zu kommen, sind der Pakethöhe 20 mm anzurechnen.

Die Arten der Dimensionierung mit technischen Zeichnungen finden Sie unter 56.

SELBSTTRAGENDE JALOUSIEN - ABMESSUNGEN DER KASSETTEN

MONTAGE IN DER NISCHE/SCHACHT

Lamelle C80	
Höhe der Nische	**Kassette**
von 500 bis 1300	190
von 1301 bis 1800	220
von 1801 bis 2600	260
von 2601 bis 3500	300

Lamelle C80 Flexi	
Höhe der Nische	**Kassette**
von 500 bis 1800	190
von 1801 bis 2500	220
von 2501 bis 3500	260
von 3501 bis 4500	300

Lamelle Z90	
Höhe der Nische	**Kassette**
von 500 bis 1200	190
von 1201 bis 1700	220
von 1701 bis 2500	260
von 2501 bis 3500	300

Lamelle S90	
Höhe der Nische	**Kassette**
von 500 bis 1300	190
von 1301 bis 1900	220
von 1901 bis 2600	260
von 2601 bis 3500	300

HINWEIS:

Bei der Montage in der Nische/Schacht wird der Jalousienhöhe nicht die Kassettenhöhe zugerechnet. Die Nischen- bzw. Schachtabmessung ist die Höhe der Jalousienhöhe

MONTAGE AUF DEM STURZ/ÜBERLAGER UND AN DER MAUER

Lamelle C80	
Höhe der Nische	**Kassette**
von 500 bis 1110	190
von 1111 bis 1580	220
von 1581 bis 2340	260
von 2341 bis 3200	300

Lamelle C80 Flexi	
Höhe der Nische	**Kassette**
von 500 bis 1610	190
von 1611 bis 2280	220
von 2281 bis 3240	260
von 3241 bis 4200	300

Lamelle Z90	
Höhe der Nische	**Kassette**
von 500 bis 1010	190
von 1011 bis 1480	220
von 1481 bis 2240	260
von 2241 bis 3200	300

Lamelle S90	
Höhe der Nische	**Kassette**
von 500 bis 1110	190
von 1111 bis 1680	220
von 1681 bis 2340	260
von 2341 bis 3200	300

HINWEIS:

Bei der Montage auf dem Sturz/Überlager und an der Mauer ist der Höhe der Jalousie die Höhe der Kassette anzurechnen. Höhe der Jalousie = Höhe der Nische + Höhe der Kassette.

WINDKLASSEN

JALOUSIE C80

Windbeständigkeit	Breite der Jalousie							
	bis 1,0 m	**1.0 - 2.0 m**	**2.0 - 3.5 m**	**3.0 - 4.0 m**	**4.0 - 4.5 m**	**4.5 - 5.0 m**	**5.0 - 5.5 m**	**5.5 - 6.0 m**
Windklasse	6	5	4	3	2	1	0	0
Windgeschwindigkeit (km/h)	88	74	61	49	38	28	19	11

JALOUSIE C80 FLEXI

Windbeständigkeit	Breite der Jalousie		
	bis 2,0 m	**2.0 - 3.0 m**	**3.0 - 4.0 m**
Windklasse	2	1	0
Windgeschwindigkeit (km/h)	38	28	19

JALOUSIE Z90

Windbeständigkeit	Breite der Jalousie							
	bis 1,0 m	**1.0 - 2.0 m**	**2.0 - 3.0 m**	**3.0 - 4.0 m**	**4.0 - 4.5 m**	**4.5 - 5.0 m**	**5.0 - 5.5 m**	**5.5 - 6.0 m**
Windklasse	6	5	4	3	2	1	0	0
Windgeschwindigkeit (km/h)	88	74	61	49	38	28	19	11

JALOUSIE S90

Windbeständigkeit	Breite der Jalousie							
	bis 2,0 m	**2.0 - 3.0 m**	**3.0 - 4.0 m**	**4.0 - 4.5 m**	**4.5 - 5.0 m**	**5.0 - 5.5 m**	**5.5 - 5.8 m**	**5.8 - 6.0 m**
Windklasse	5	4	3	2	1	0	0	0
Windgeschwindigkeit (km/h)	74	61	49	38	28	19	11	5

WINDKLASSEN - SEILFÜHRUNGEN

JALOUSIE C80

Windbeständigkeit	Breite der Jalousie für maximale Höhe von 2,5 m						
	bis 2,0 m	**2.0 - 3.0 m**	**3.0 - 4.0 m**	**4.0 - 4.5 m**	**4.5 - 4.8 m**	**4.8 - 5.0 m**	**5.0 - 6.0 m**
Windklasse	6	5	4	3	2	1	0
Windgeschwindigkeit (km/h)	49	38	28	19	11	5	1
	Breite der Jalousie für maximale Höhe von 2,5 m bis 4,0 m						
Windklasse	5	4	3	2	1	0	0
Windgeschwindigkeit (km/h)	38	28	19	11	5	1	0

JALOUSIE C80 FLEXI

Windbeständigkeit	Breite der Jalousie für maximale Höhe von 2,5 m					
	bis 2,0 m	**2.0 - 2.5 m**	**2.5 - 3.0 m**	**3.0 - 3.4 m**	**3.4 - 3.8 m**	**3.8 - 4.0 m**
Windklasse	5	4	3	2	1	0
Windgeschwindigkeit (km/h)	38	28	19	11	5	1
	Breite der Jalousie für maximale Höhe von 2,5 m bis 4,0 m					
Windklasse	4	3	2	1	0	0
Windgeschwindigkeit (km/h)	28	19	11	5	1	1

JALOUSIE Z90

Windbeständigkeit	Breite der Jalousie für maximale Höhe von 2,5 m						
	bis 2,0 m	**2.0 - 3.0 m**	**3.0 - 4.0 m**	**4.0 - 4.5 m**	**4.5 - 4.8 m**	**4.8 - 5.0 m**	**5.0 - 6.0 m**
Windklasse	6	5	4	3	2	1	0
Windgeschwindigkeit (km/h)	49	38	28	19	11	5	1
	Breite der Jalousie für maximale Höhe von 2,5 m bis 4,0 m						
Windklasse	5	4	3	2	1	0	0
Windgeschwindigkeit (km/h)	38	28	19	11	5	1	0

JALOUSIE S90

Windbeständigkeit	Breite der Jalousie für maximale Höhe von 2,5 m						
	bis 2,0 m	**2.0 - 3.0 m**	**3.0 - 4.0 m**	**4.0 - 4.5 m**	**4.5 - 4.8 m**	**4.8 - 5.0 m**	**5.0 - 6.0 m**
Windklasse	6	5	4	3	2	1	0
Windgeschwindigkeit (km/h)	49	38	28	19	11	5	1
	Breite der Jalousie für maximale Höhe von 2,5 m bis 4,0 m						
Windklasse	5	4	3	2	1	0	0
Windgeschwindigkeit (km/h)	38	28	19	11	5	1	0

FARBGEBUNG DER KOMPONENTEN

Farbgebung der Führungen, der Halter für Führungen, der Abschlussleisten, der oberen Schienen und der Abdeckbleche

Bezeichnung	Farbe-Code	
BEIGE	RAL 1001	
SIGNALGELB	RAL 1003	
SÄMISCHLEDER-BEIGE	RAL 1011	
OYESTER WEISS	RAL 1013	
CREME-BEIGE	RAL 1015	
FEUERROT	RAL 3000S	
KARMINROT	RAL 3002	
RUBIN	RAL 3003	
PURPURFARBIG	RAL 3004	
WEINROT MODERAT	RAL 3005	
SCHMUTZROSA	RAL 3012	
ULTRAMARINE	RAL 5002	
SIGNALBLAU	RAL 5005	
ATLANTIC-BLAU	RAL 5009	
STAHL-DUNKELBLAU	RAL 5011	
KOBALT-BLAU	RAL 5013	
HELLBLAU-GRAU	RAL 5014	
TÜRKISBLAU	RAL 5018	
MOOS-GRÜN	RAL 6005	
TANNENGRÜN	RAL 6009	
ERBSEN-SELADONGRÜN	RAL 6011	
GELBGRÜN	RAL 6018	
OPAL-GRÜN	RAL 6026	
HELLBLAU-GRAU	RAL 7001	
BASALTGRAU	RAL 7012	
SCHIEFER-GRAU	RAL 7015	
ANTHRAZITGRAU	RAL 7016	
SCHWARZGRAU	RAL 7021	
DUNKELGRAU	RAL 7022	
ZEMENTGRAU	RAL 7023	
STEINGRAU	RAL 7030	
HELLGRAU	RAL 7035	
PLATINGRAU	RAL 7036	

Bezeichnung	Farbe-Code	
ACHATGRAU	RAL 7038	
QUARZGRAU	RAL 7039	
PYRIT-ASCHGRAU	RAL 7040	
DUNKELGRAU	RAL 7046	
MILCHGRAU	RAL 7047	
PERLENGRAU	RAL 7048	
GOLDENNUSS	RAL 8001	
SIGNALBRAUN	RAL 8002	
HONIGBRAUN	RAL 8003	
KUPFERBRAUN	RAL 8004	
REHBRAUN	RAL 8007	
NUSSBRAUN	RAL 8011	
ROTBRAUN	RAL 8012	
SÄMISCHLEDER-BRAUN	RAL 8014	
MAHAGONI-BRAUN	RAL 8016	
GRAUBRAUN	RAL 8019	
ORANGE-BRAUN	RAL 8023	
TERRA-BRAUN	RAL 8028	
PERLENWEISS	RAL 9001	
KARPATENWEISS	RAL 9002	
SIGNALWEISS	RAL 9003	
SIGNALSCHWARZ	RAL 9004	
TIEFSCHWARZ	RAL 9005	
SILBERN	RAL 9006	
DUNKELSILBERN	RAL 9007	
ALPENWEISS	RAL 9010	
WEISS	RAL 9016	
SCHWARZ	RAL 9017	
PERLE-HELLGRAU	RAL 9022	
HELLGRAU-PERLE	DB 702	
DUNKELGRAU-PERLE	DB 703	
BEIGE-BRAUN	VSR 780	

1. Im Standard sind die Führungen, Halter für die Führungen, die Abschlussleisten in den Farben RAL 7016 / RAL 9006 / RAL 9005 / DB 703 erhältlich, obere Schiene verzinkt.
2. Die oben genannten Farben haben einen informativen Charakter und können von der tatsächlichen Farbe abweichen.

43-180 Orzesze, PL
ul. Mikołowska 129

Sekretariat
Tel.: 32 32 36 400
E-Mail: info@mirola.com.pl

Kundenbetreuung
Tel.: +48 533 325 562
E-Mail: angebot@mirola.eu

www.mirola.eu